Pflanzenschutztechnik
Kommunaltechnik
Maschinenbau

wanner



MEHRZEILEN-SPRÜHGERÄTE

EFFIZIENT ▪ MODERN ▪ UMWELTFREUNDLICH



Pflanzenschutztechnik von Wanner

Weil Qualität den Unterschied macht!

Wanner Maschinenbau, ein Traditionsunternehmen seit 115 Jahren mit Sitz in Wangen im Allgäu. Angefangen mit dem Handel und der Anpassung spezieller Landmaschinen ist das Unternehmen und die Marke Wanner zu einem international tätigen Unternehmen mit ca. 50 Mitarbeitern angewachsen. Die Hans Wanner GmbH ist ein familiengeführtes Unternehmen mit den Tätigkeitsbereichen: Pflanzenschutztechnik, Kommunaltechnik und Maschinenbau.

Qualität der Wanner-Sprühgeräte beginnt bereits in der Entwicklungsphase. Mit jahrzehntelanger Erfahrung im Maschinenbau konstruieren wir jede Maschine für den anspruchsvollen Profieinsatz. Durch eine robuste, durchdachte und modulare Bauweise legen wir den Grundstein für die außergewöhnliche Langlebigkeit eines Wanner Qualitätsprodukts. In unserer Fertigung setzen wir auf bestens ausgebildete Fachkräfte, modernste Verfahren und hochpräzise Maschinen, um unseren eigenen hohen Ansprüchen gerecht zu werden. Zum Schutz vor Belastungen durch Umwelteinflüsse und mechanischer Beanspruchung verwenden wir hochwertige Materialien und Beschichtungen wie: Feuerverzinkte Stahlteile für Rahmen und Aufbau sowie Edelstahl bei vielen Gebläse-Komponenten.

Wir arbeiten eng mit unseren Lieferanten zusammen, um Komponenten und Steuerungen stetig weiter zu entwickeln, damit wir unseren Kunden eine moderne, innovative und hohe Produktqualität mit maximaler Lebensdauer und Zuverlässigkeit bieten können.

Jede Maschine durchläuft nach der Montage in Wangen im Allgäu eine umfassende 100 % Endkontrolle. Erst wenn alle Funktionen – von der Hydraulik über die Steuerung bis hin zur Wassertechnik – perfekt aufeinander abgestimmt sind, erhält das Produkt die Versandfreigabe zum Kunden.

Pflanzenschutztechnik und Kommunaltechnik von Wanner bestechen durch ihre hochwertige Qualität, leichte Handhabung und geringen Kraftbedarf. Die gezielte Luftführung der Sprühgeräte führt zu einer verbesserten Anlagerung, weniger Abdrift und somit weniger Spritzmittelverlust. Dadurch werden Betriebskosten eingespart, die Geräte sind effizient und schonen die Umwelt.

Sie können sich also darauf verlassen, dass Ihre Maschine vom ersten Einsatz an zuverlässig und effizient arbeitet – ein echtes Wanner Original.

Inhaltsverzeichnis

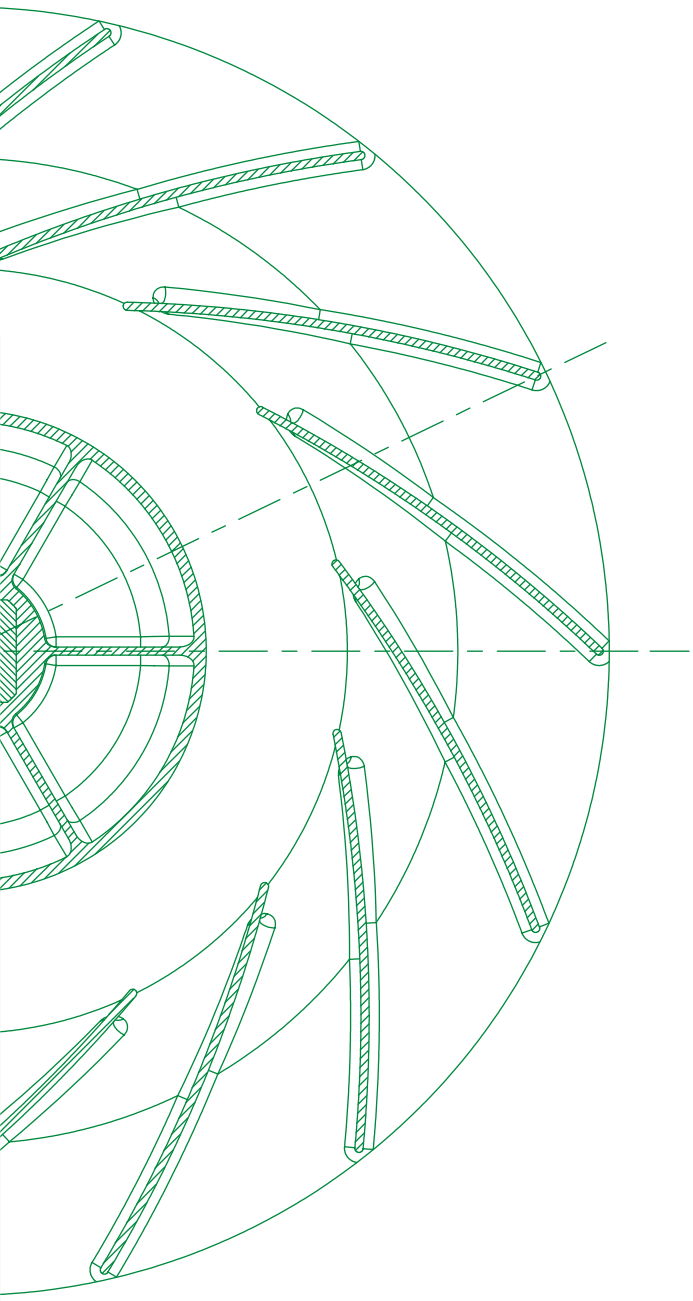

Erklärung Produktaufbau und Bezeichnungen 4 - 5

Mehrzeilige Sprühgeräte

R33/2 6 - 7

R33 ÜZA 8 - 9

GR45/2 V10 10 - 11

GR45/3 V10 12 - 13

GR45/2 V4 14 - 15

GR45/3 V4 16 - 17

R6/3 18 - 19

KQU16/3 20 - 21

KQU17/3 22 - 23

DS 24 - 25

S24 26 - 27

S60 28 - 29

KTR14 30 - 31

NTR20 32 - 33

TE4-6 34 - 35

TE6 36 - 37

Allgemeine Serienausstattung 38 - 39

Steuerungen 40 - 41

Optionale Zusatzausstattung 42

Leerblatt für Notizen 43

Alle Zahlenangaben über technische Daten und Gewichte sind annähernd und unverbindlich.
Technische Änderungen, die dem Fortschritt dienen, liegen in unserem Ermessen.

Die Grundbausteine

Modular und individuell konfigurierbar, perfekt abgestimmt auf Mensch, Natur und Arbeitsablauf.

Gebläse und Gestänge

Unser breites Portfolio an Hochleistungsgebläsen mit perfekt abgestimmten Gestängen für die mehrzeilige Behandlung bietet für jede Kultur und Anforderungen die perfekte Lösung. Alle Gebläsetypen wurden über unzählige Stunden auf dem Prüfstand und im praktischen Einsatz getestet und kontinuierlich weiterentwickelt, sodass Sie immer ein hervorragendes Ergebnis der Pflanzenschutzmaßnahme erzielen. Die Wanner-Mehrzeilengestänge zeichnen sich durch hohe Stabilität, Langlebigkeit und maximale hydraulische und manuelle Einstellmöglichkeiten aus.

Tank

Unsere Tanks werden aus speziell für den Einsatz in den Sonderkulturen entwickelten Formen hergestellt. Das ermöglicht eine optimale Nutzung des Bauraums für verschiedene Ausstattungen, große Bereifungen oder Bedienelemente und sorgt für einen niedrigen Schwerpunkt. Eine Besonderheit ist der vorne integrierte Frischwasserbehälter, der für Stützlast und somit eine ruhige Straßenfahrt sorgt.

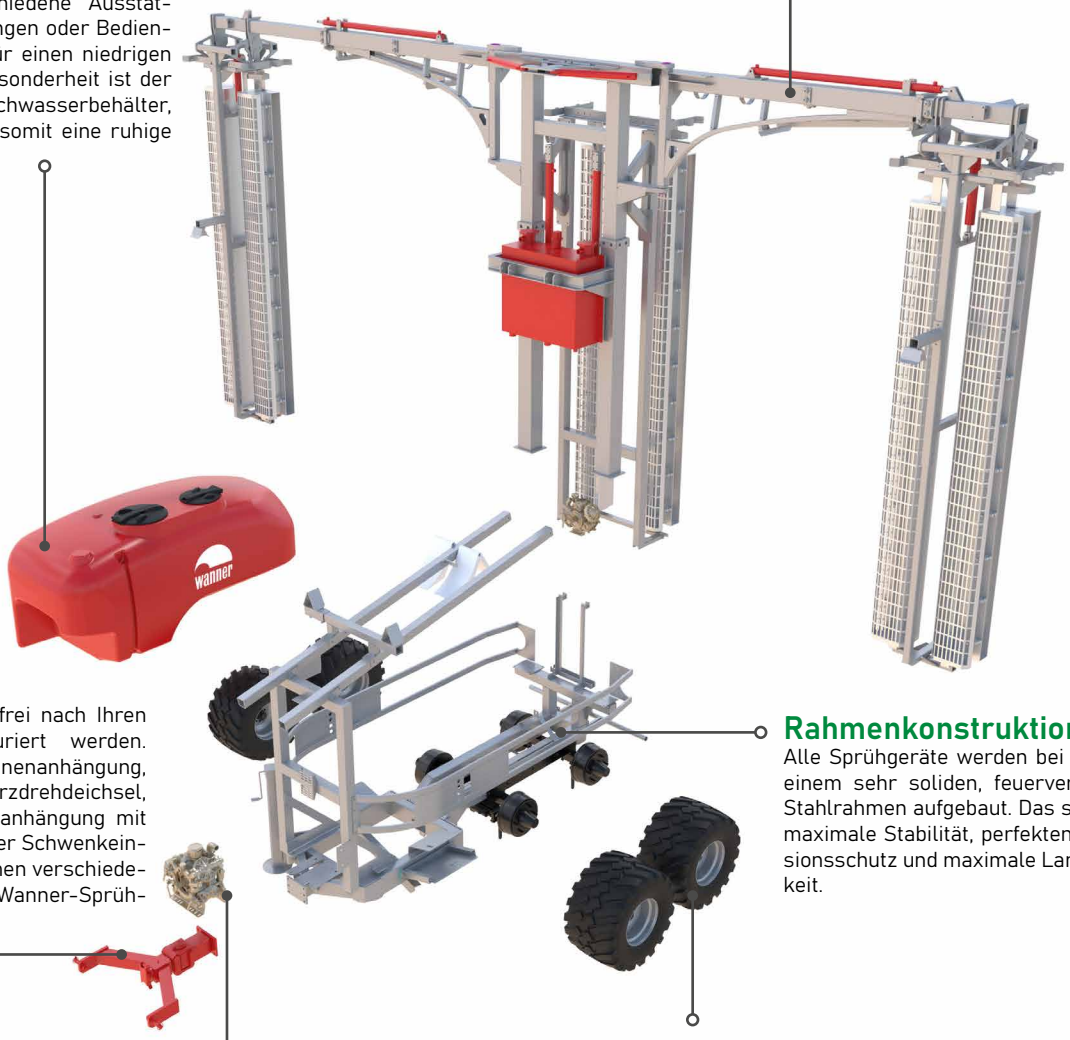

Anhängung

Die Anhängung kann frei nach Ihren Bedürfnissen konfiguriert werden. Von der Ackerschienenanhängung, über die beliebte Kurzdrehdeichsel, bis hin zur Kugelkopfanhängung mit oder ohne hydraulischer Schwenkeinrichtung, bieten wir Ihnen verschiedene Möglichkeiten, Ihr Wanner-Sprühgerät anzuhängen.

Rahmenkonstruktion

Alle Sprühgeräte werden bei uns auf einem sehr soliden, feuerverzinkten Stahlrahmen aufgebaut. Das sorgt für maximale Stabilität, perfekten Korrosionsschutz und maximale Langlebigkeit.

Pumpe

Alle Baureihen sind mit leistungsstarken Membrankolben-Pumpen ausgestattet. Bei der Wahl dieser Pumpen gehen wir keine Kompromisse ein und setzen beispielsweise bei der P-Baureihe ab 1000 Liter Tankvolumen auf eine Vierkolben-Membranpumpe mit 150 l/min. Das bedeutet höchste Zuverlässigkeit, ruhiger Lauf und eine sehr gute Rührleistung.

Bereifung und Achse

Für die richtige Aufstandfläche und maximalen Grip kann aus einem großen Reifen-Portfolio ausgewählt werden. Vom Einzelrad über verschiedene Tandemachs-Aggregate bis hin zur gefederten oder gebremsten Achse, lassen wir keine Wünsche offen. Bei allen Modellen kann die Spurbreite stufenlos mechanisch verstellt werden und bei den Modellen KQU und NTR sogar serienmäßig hydraulisch. Ein hydraulischer Hangausgleich steht Ihnen bei einigen Modellen ebenfalls zur Auswahl.

Wir haben es uns zur Aufgabe gemacht, für jeden Kunden und dessen Pflanzenkultur die perfekte Lösung zu bieten. Dadurch ergibt sich ein großes Produkt-Portfolio, bestehend aus perfekt abgestimmten Sprühgeräten für Obstbau, Weinbau, Hopfenbau, Spargelanbau, Beerenanbau, Tunnelanbau, Hanfanbau, Bäume, Sträucher und noch mehr. Durch unsere sehr hohe Fertigungstiefe haben wir die Möglichkeit, verschiedenste individuelle Spezialanforderungen zu erfüllen.

Um Ihnen die Bedeutung der einzelnen Produktbausteine in den Typenbezeichnungen etwas näher zu bringen, haben wir dies in dieser Legende dargestellt:

Erklärung Bezeichnungsaufbau Sprühgeräte:

Sprühgerät mit Tangentialgebläse - Beispiel: KQU16/3/1500-170

Baureihe	Gebläsetyp	Anzahl der Reihen	Volumen Haupttank	Leistung Pumpe
K	QU17	3	1500	170
Tank der Baureihe K K = Kompakt	Tangentialgebläse Luftaustritt-Längen- Index 17	Dreireihenbehandlung	Füllmenge des Haupttanks in Liter	Pumpenleistung in l/min

Spargel-Sprühgerät - Beispiel: AS1000/24-100

Baureihe	Volumen Haupttank	Anzahl Düsen	Leistung Pumpe
AS	1000	24	100
AS = Spargel	Füllmenge des Haupttanks in Liter		Pumpenleistung in l/min

Sprühgerät mit Radial- oder Tangentialgebläse - Beispiel: KTR14/2/1500-150

Baureihe	Gebläsetyp	Anzahl der Reihen	Volumen Haupttank	Leistung Pumpe
K	TR14	2	1500	150
Tank der Baureihe K K = Kompakt	Tangentialgebläse mit Recycling Luftaustritt-Längen- Index 14	Zweireihenbehandlung	Füllmenge des Haupttanks in Liter	Pumpenleistung in l/min

Abkürzungen

Baureihen

K = Kompakt (GFK)
S = Schmalspur (GFK)
N = Normalspur (GFK)
P = Polyethylen (PE)
D = Dreipunkt (PE)

Gebläse & Gestänge

T = Tangential
QU = Tangential
TR = Tangential Recycler
R = Radial
GR = Gebläse Radial

TE = Tischanbau Erdbeeren
S = Spargel
AS = Spargel
ÜZA = Überzeile zwischen Achsen

Icons Anwendungsbereiche

Weinbau



Obstbau



Beerenkulturen



Spargel



R33/2

MEHRZEILEN-SPRÜHGERÄTE

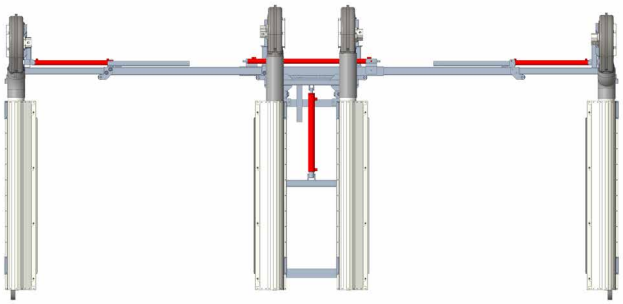

Allgemeine Daten
R33/2

- Luftleistung: 48.500 m³/h
- Düsenanzahl: 24
- Lüfterdurchmesser: 4 x 330 mm
- Stufenlos einstellbare Lüfterdrehzahl

- Reihenanzahl: 2
- Maximale Kulturhöhe unterhalb Gestänge: 2,3 m
- Zeilenbreite: 1,6 – 2,7 m

Die Maßangaben sind Richtwerte. Individuelle Faktoren wie Pflanzenvolumen, Fahrgeschwindigkeit und Geländebeschaffenheit können zu Abweichungen führen.

Komfortabel & gleichmäßig!

Für ein bestmögliches Ergebnis in Sachen Wirtschaftlichkeit, Qualität und Komfort der Pflanzenschutzmaßnahme haben wir unsere beliebte Überzeilentechnik weiterentwickelt.

Nun werden vier effiziente Radiallüfter hydraulisch angetrieben und strömen die Luft in Edelstahldiffusoren, die für eine besonders gleichmäßige Luftverteilung sorgen.



P GFK

Sprühgerät | Baureihe K | Tankmaterial GFK (1.500 Liter)

Sprühgerät Typenbezeichnung	Tankvolumen (Liter)	Pumpenleistung (l/min – bar)	Kraftbedarf bei maximaler Drehzahl (kW)	Gesamtlänge (mm)	Behälterbreite (mm)	Gesamthöhe (mm)	Leergewicht (kg)
KR33/2/1500-150	1.500	150 – 50	15	3.670	1.230	2.550	1.600





Allg. Serienausstattung (S. 38 - 39)

Optionale Steuerungen (S. 40 - 41)

Optionale Zusatzausstattung (S. 42)

Produktspezifische Serienausstattung R33/2

- Elektrische Fernbedienung mit elektrischer Druckverstellung und Hauptschaltung für 2 Teilbreiten
- Analog-Manometer am Schaltkasten
- Stufenloser hydraulischer Gebläseantrieb (<35 l/min)
- Hydraulische Höhenverstellung des gesamten Gestänges
- Düsenstäbe mit Anfahrsicherung per Federvorspannung
- Kabel- und Schlauchführung per Energiekette
- Doppeldüsen mit Tropfstopp und Bajonett-Düsenkappe für eine schnelle werkzeuglose Düsenwartung und automatische Ausrichtung
- ATR-Düseneinsätze nach Wahl
- Diffusoren serienmäßig aus Edelstahl gefertigt

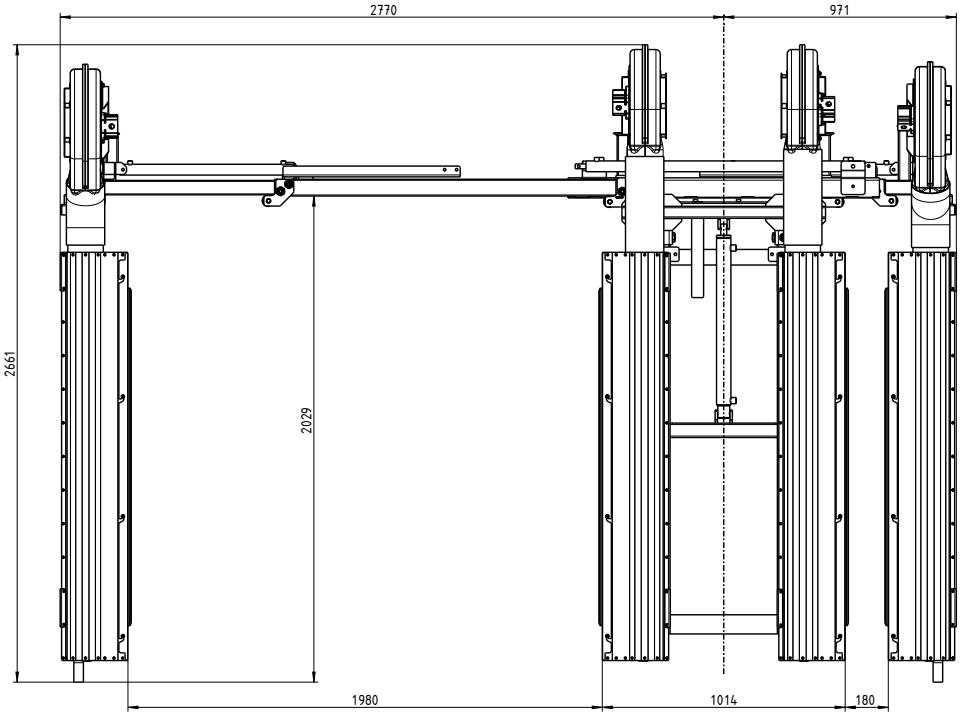

Easy-Change-System

für den einfachen Tausch der äußeren Ausbläser bei 4-Reihenbehandlung

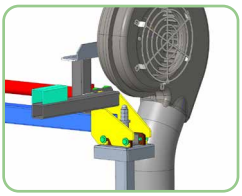

Sprühgerät | Baureihe P | Tankmaterial PE (1.000 - 2.000 Liter)

Sprühgerät Typenbezeichnung	Tankvolumen (Liter)	Pumpenleistung (l/min – bar)	Kraftbedarf bei maximaler Drehzahl (kW)	Gesamtlänge (mm)	Behälterbreite (mm)	Gesamthöhe (mm)	Leergewicht (kg)
PR33/2/1000-150	1.000	150 – 50	15	3.440	1.140	2.550	1.445
PR33/2/1500-150	1.500	150 – 50	15	3.815	1.300	2.550	1.490
PR33/2/2000-150	2.000	150 – 50	15	4.015	1.420	2.550	1.610

R33 ÜZA

MEHRZEILEN-SPRÜHGERÄTE

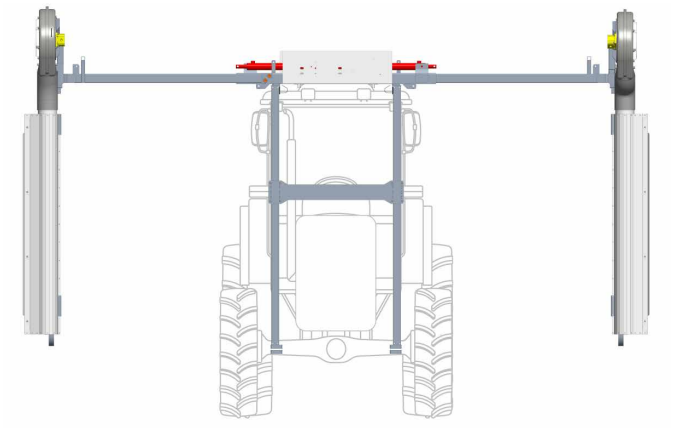

Allgemeine Daten
R33 ÜZA

- Luftleistung: 24.250 m³/h
- Düsenanzahl: 12
- Lüfterdurchmesser: 2 x 330 mm

- Reihenanzahl: 2
- Maximale Kulturhöhe unterhalb Gestänge: 2,3 m
- Zeilenbreite: bis 2,3 m

Die Maßangaben sind Richtwerte. Individuelle Faktoren wie Pflanzenvolumen, Fahrgeschwindigkeit und Geländebeschaffenheit können zu Abweichungen führen.

Wendig & effizient

Mit der R33 ÜZA setzen wir auf hohe Effizienz, maximale Wendigkeit und eine besonders leichte aber robuste Bauweise. Die Montage im Zwischenachsbereich sorgt für eine gute Einsicht und hohe Manövrierbarkeit was ein präzises Arbeiten auch in engen Rebzeilen und Vorgewenden ermöglicht. Dank der reduzierten Anzahl an Schmierstellen ist die R33 ÜZA zudem besonders wartungsarm und überzeugt durch einen geringen Pflegeaufwand im täglichen Einsatz.



Sprühgerät

Sprühgerät Typenbezeichnung	Kraftbedarf bei maximaler Drehzahl (kW)	Gesamtbreite (Straße) (mm)	Gesamthöhe (Richtwert) (mm)
R33 ÜZA	15	2.360	3.110





Optionale Steuerungen (S. 40 - 41)

Optionale Zusatzausstattung (S. 42)

Produktspezifische Serienausstattung R33 ÜZA

- Elektrische Fernbedienung mit elektrischer Druckverstellung und Hauptschaltung für 2 Teilbreiten
- Analog-Manometer am Schaltkasten
- Stufenloser hydraulischer Gebläseantrieb (<35 l/min)
- Doppeldüsen mit Tropfstopp und Bajonett-Düsenkappe für eine schnelle werkzeuglose Düsenwartung und automatische Ausrichtung
- ATR-Düseneinsätze nach Wahl
- Düsenstäbe mit federvorgespannter Kollisionssicherung

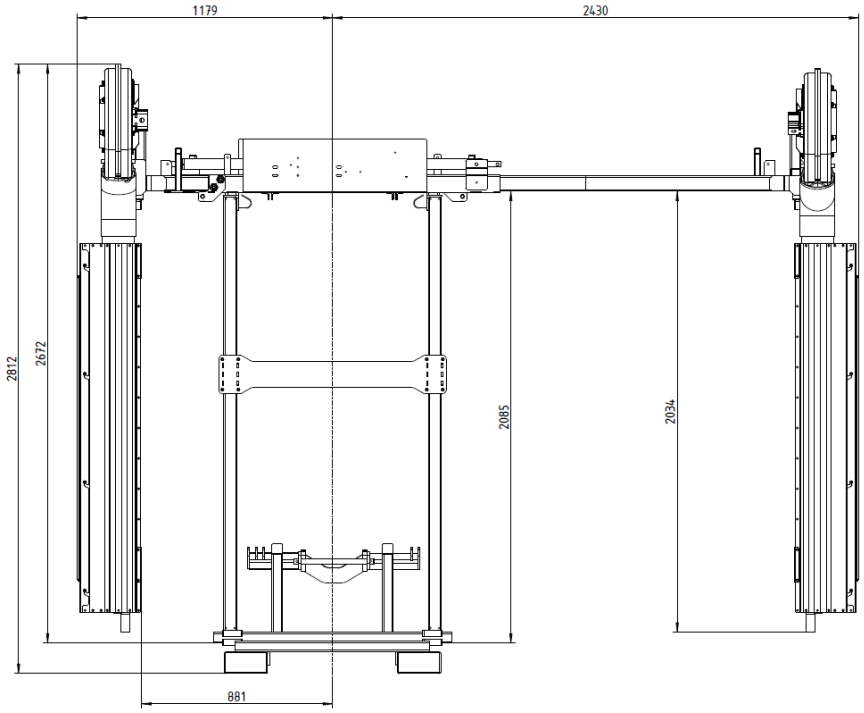

Empfohlene Kombination

Wir empfehlen die R33 ÜZA in Kombination mit einem ZA24 Anbausprühgerät im Heck und einem GF Frontbehälter.



ZA24



GF



GR45/2 V10

MEHRZEILEN-SPRÜHGERÄTE

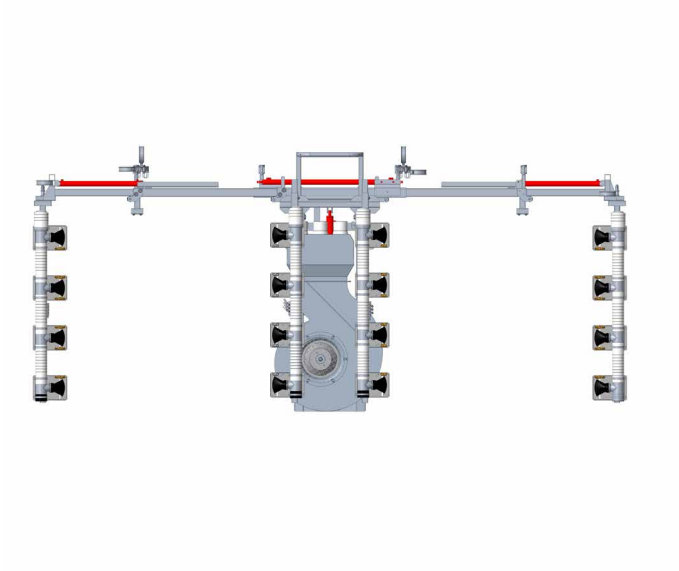

Allgemeine Daten
GR45/2 V10

- Luftleistung: 33.000 - 38.000 m³/h
- Düsenanzahl: 24
- Lüfterdurchmesser: 560 mm
- Abdriftminderung: 90 %
- 2-Gang-Getriebe

- Reihenanzahl: 2
- Maximale Kulturhöhe unterhalb Gestänge: 2,2 m
- Zeilenbreite: 1,6 – 3,5 m

Die Maßangaben sind Richtwerte. Individuelle Faktoren wie Pflanzenvolumen, Fahrgeschwindigkeit und Geländebeschaffenheit können zu Abweichungen führen.

Einfach & solide!

Die zapfwellengetriebene GR45/2 V10 Überzeile überzeugt durch Einfachheit und eine solide Bauweise. Die an Anfahrsicherungen aufgefangenen Düsenstäbe sind mit vier einzeln verstellbaren Ausbläsern bestückt. Die Höhe kann mit Hilfe eines Hubzylinders bequem eingestellt werden.



K GFK

Sprühgerät | Baureihe K | Tankmaterial GFK (1.500 Liter)

Sprühgerät Typenbezeichnung	Tankvolumen (Liter)	Pumpenleistung (l/min – bar)	Kraftbedarf bei maximaler Drehzahl (kW)	Gesamtlänge (mm)	Behälterbreite (mm)	Gesamthöhe (mm)	Leergewicht (kg)
KGR45/2/1500-150 V10	1.500	150 – 50	15	3.670	1.230	2.325	1.640





Allg. Serienausstattung (S. 38 - 39)

Optionale Steuerungen (S. 40 - 41)

Optionale Zusatzausstattung (S. 42)

Produktspezifische Serienausstattung GR45/2 V10

- Elektrische Fernbedienung mit elektrischer Druckverstellung und Hauptschaltung für 2 Teilbreiten
- Analog-Manometer am Schaltkasten
- 2-Gang-Getriebe
- Hydraulische Höhenverstellung des gesamten Gestänges
- Düsenstäbe mit Anfahrsicherung per Federvorspannung
- Kabel- und Schlauchführung per Energiekette
- Doppeldüsen mit Tropfstopp und Bajonett-Düsenkappe für eine schnelle werkzeuglose Düsenwartung und automatische Ausrichtung
- ATR-Düseneinsätze nach Wahl

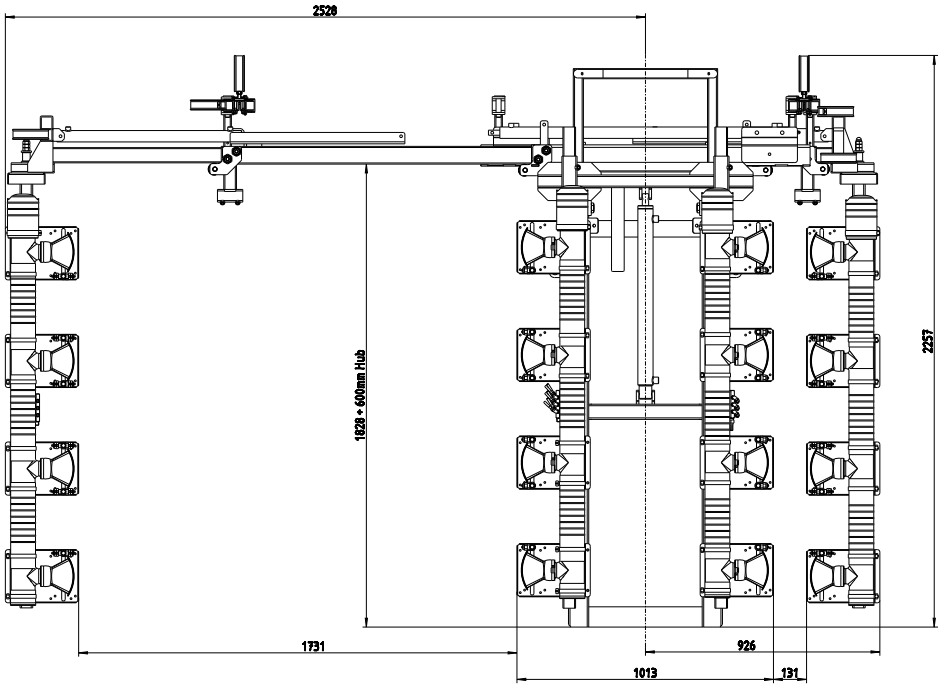

Sprühgerät | Baureihe P | Tankmaterial PE (1.000 - 2.000 Liter)

Sprühgerät Typenbezeichnung	Tankvolumen (Liter)	Pumpenleistung (l/min – bar)	Kraftbedarf bei maximaler Drehzahl (kW)	Gesamtlänge (mm)	Behälterbreite (mm)	Gesamthöhe (mm)	Leergewicht (kg)
PGR45/2/1000-150 V10	1.000	150 – 50	15	3.440	1.140	2.325	1.475
PGR45/2/1500-150 V10	1.500	150 – 50	15	3.815	1.300	2.325	1.530
PGR45/2/2000-150 V10	2.000	150 – 50	15	4.015	1.420	2.325	1.650

GR45/3 V10

MEHRZEILEN-SPRÜHGERÄTE

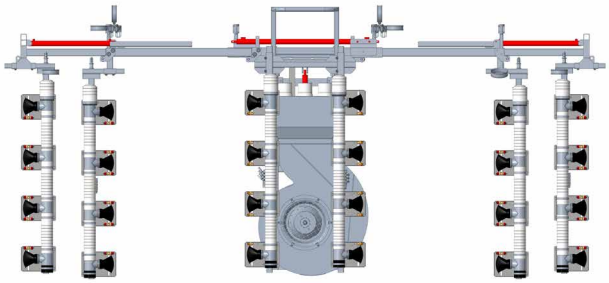

Allgemeine Daten
GR45/3 V10

- Luftleistung: 33.000 - 38.000 m³/h
- Düsenanzahl: 36
- Lüfterdurchmesser: 560 mm
- Abdriftminderung: 90 %
- 2-Gang-Getriebe

- Reihenanzahl: 3
- Maximale Kulturhöhe unterhalb Gestänge: 2,2 m
- Zeilenbreite: 1,6 – 2,2 m

Die Maßangaben sind Richtwerte. Individuelle Faktoren wie Pflanzenvolumen, Fahrgeschwindigkeit und Geländebeschaffenheit können zu Abweichungen führen.

Schlagkraft im Weinbau!

Die zapfwellengetriebene GR45/3 V10 Überzeile überzeugt durch Einfachheit und eine solide Bauweise und echter Schlagkraft im Weinbau. Die an Anfahrsicherungen aufgefangenen Düsenstäbe sind mit vier einzeln verstellbaren Ausbläsern bestückt. Die Höhe kann mit Hilfe eines Hubzylinders bequem eingestellt werden.

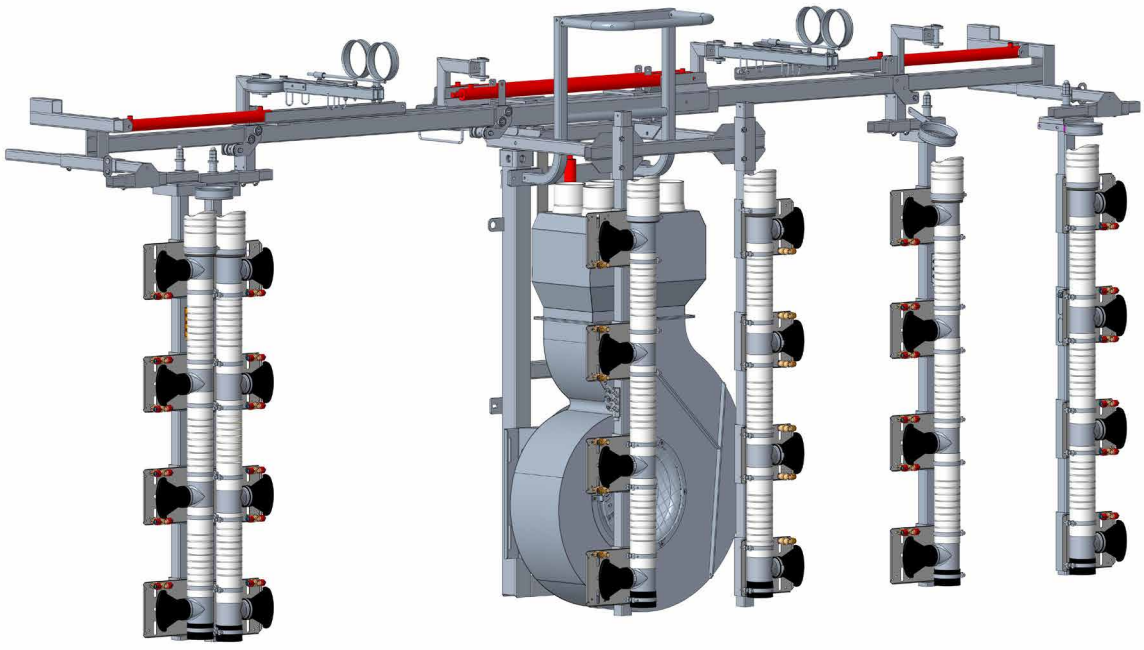

Sprühgerät | Baureihe K | Tankmaterial GFK (1.500 Liter)

Sprühgerät Typenbezeichnung	Tankvolumen (Liter)	Pumpenleistung (l/min – bar)	Kraftbedarf bei maximaler Drehzahl (kW)	Gesamtlänge (mm)	Behälterbreite (mm)	Gesamthöhe (mm)	Leergewicht (kg)
KGR45/3/1500-150 V10	1.500	150 – 50	15	3.670	1.230	2.325	1.680



Allg. Serienausstattung (S. 38 - 39)

Optionale Steuerungen (S. 40 - 41)

Optionale Zusatzausstattung (S. 42)

Produktspezifische Serienausstattung GR45/3 V10

- Elektrische Fernbedienung mit elektrischer Druckverstellung und Hauptschaltung für 2 Teilbreiten
- Analog-Manometer am Schaltkasten
- 2-Gang-Getriebe
- Hydraulische Höhenverstellung des gesamten Gestänges
- Düsenstäbe mit Anfahrsicherung per Federvorspannung
- Kabel- und Schlauchführung per Energiekette
- Doppeldüsen mit Tropfstopp und Bajonett-Düsenkappe für eine schnelle werkzeuglose Düsenwartung und automatische Ausrichtung
- ATR-Düseneinsätze nach Wahl

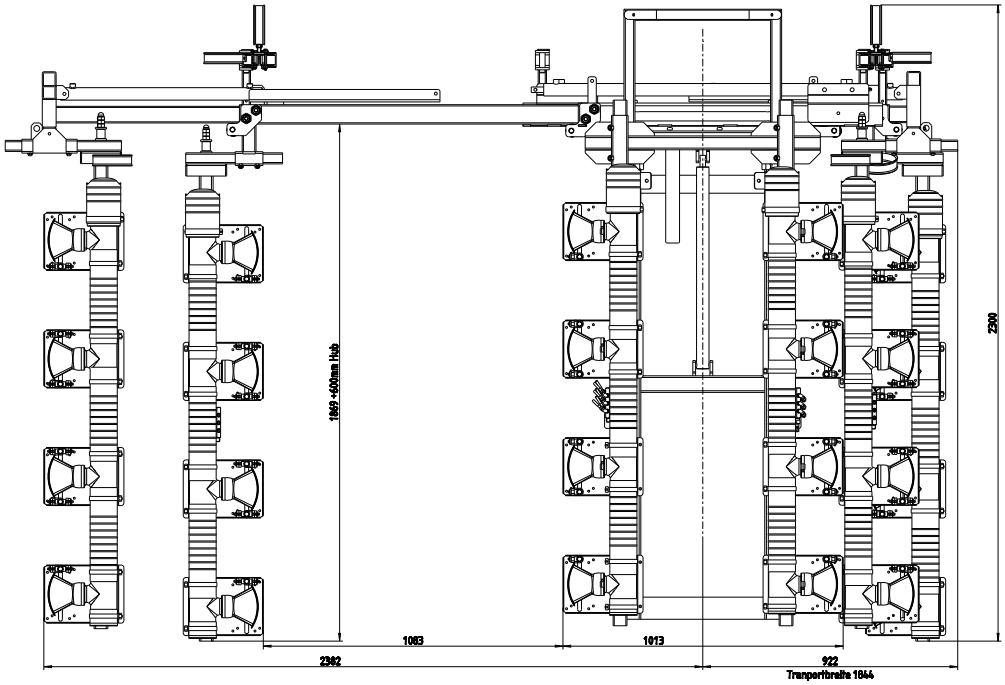

Sprühgerät | Baureihe P | Tankmaterial PE (1.000 - 2.000 Liter)

Sprühgerät Typenbezeichnung	Tankvolumen (Liter)	Pumpenleistung (l/min – bar)	Kraftbedarf bei maximaler Drehzahl (kW)	Gesamtlänge (mm)	Behälterbreite (mm)	Gesamthöhe (mm)	Leergewicht (kg)
PGR45/3/1000-150 V10	1.000	150 – 50	15	3.440	1.140	2.325	1.510
PGR45/3/1500-150 V10	1.500	150 – 50	15	3.816	1.300	2.325	1.570
PGR45/3/2000-150 V10	2.000	150 – 50	15	4.015	1.420	2.325	1.650

GR45/2 V4

MEHRZEILEN-SPRÜHGERÄTE

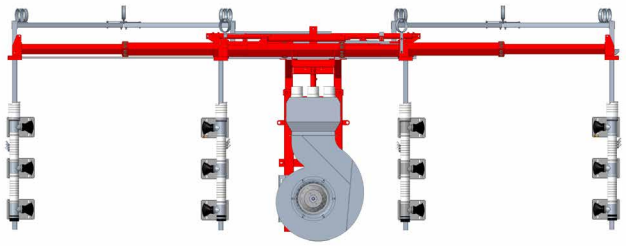

Allgemeine Daten
GR45/2 V4

- Luftleistung: 33.000 - 38.000 m³/h
- Düsenanzahl: 24
- Lüfterdurchmesser: 560 mm
- Abdriftminderung: 90 %
- 2-Gang-Getriebe

- Reihenanzahl: 2
- Maximale Kulturhöhe unterhalb Gestänge: 2,6 m
- Zeilenbreite: 2,2 – 4,0 m

Die Maßangaben sind Richtwerte. Individuelle Faktoren wie Pflanzenvolumen, Fahrgeschwindigkeit und Geländebeschaffenheit können zu Abweichungen führen.

Solide & leistungsstark!

Die GR45/2 V4 Überzeile bietet eine ausgesprochen solide Bauweise. Die an Anfahrsicherungen aufgefangenen Düsenstäbe sind mit drei einzeln verstellbaren Ausbläsern bestückt. Die Höhe kann mit Hilfe eines Hubzylinders bequem eingestellt werden sowie die inneren Düsenstäbe ebenfalls hydraulisch in der Breite. Das Radialgebläse mit besonders leichtem Aluminiumlaufrad wird zapfwellengetrieben und sorgt für eine gute Luftleistung.



K GFK

Sprühgerät | Baureihe K | Tankmaterial GFK (1.500 Liter)

Sprühgerät Typenbezeichnung	Tankvolumen (Liter)	Pumpenleistung (l/min – bar)	Kraftbedarf bei maximaler Drehzahl (kW)	Gesamtlänge (mm)	Behälterbreite (mm)	Gesamthöhe (mm)	Leergewicht (kg)
KGR45/2/1500-150 V4	1.500	150 – 50	15	4.040	1.230	2.860	1.880



Allg. Serienausstattung (S. 38 - 39)

Optionale Steuerungen (S. 40 - 41)

Optionale Zusatzausstattung (S. 42)

Produktspezifische Serienausstattung GR45/2 V4

- Elektrische Fernbedienung mit elektrischer Druckverstellung und Hauptschaltung für 2 Teilbreiten
- Analog-Manometer am Schaltkasten
- 2-Gang-Getriebe
- Hydraulische Höhenverstellung des gesamten Gestänges
- Düsenstäbe mit Anfahrsicherung per Federvorspannung
- Kabel- und Schlauchführung per Energiekette
- Doppeldüsen mit Tropfstopp und Bajonett-Düsenkappe für eine schnelle werkzeuglose Düsenwartung und automatische Ausrichtung
- ATR-Düseneinsätze nach Wahl

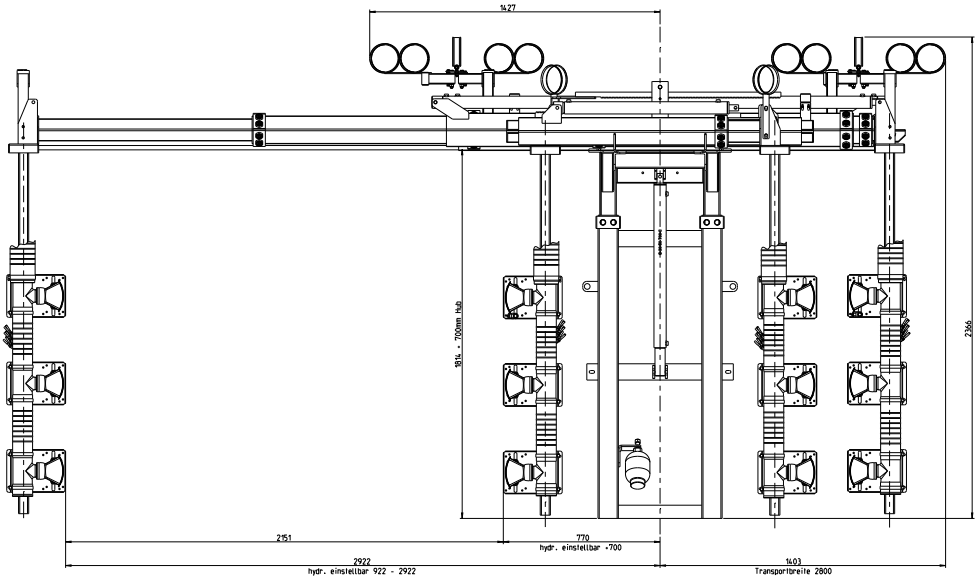

Highlights

Teleskopausschub der mittleren Düsenstäbe mit Zahnstangen für paralleles Aus- und Einfahren



Farbanzeige für einfache Breiteneinstellung



Sprühgerät | Baureihe P | Tankmaterial PE (1.500 - 3.000 Liter)

Sprühgerät Typenbezeichnung	Tankvolumen (Liter)	Pumpenleistung (l/min – bar)	Kraftbedarf bei maximaler Drehzahl (kW)	Gesamtlänge (mm)	Behälterbreite (mm)	Gesamthöhe (mm)	Leergewicht (kg)
PGR45/2/1500-150 V4	1.500	150 – 50	15	4.190	1.300	2.860	1.710
PGR45/2/2000-150 V4	2.000	150 – 50	15	4.380	1.420	2.860	1.770
PGR45/2/3000-150 V4	3.000	150 – 50	15	5.040	1.695	2.860	1.805

GR45/3 V4

MEHRZEILEN-SPRÜHGERÄTE

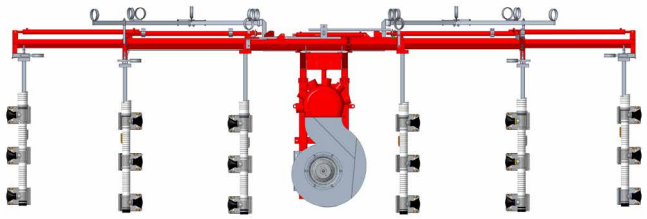

Allgemeine Daten
GR45/3 V4

- Luftleistung: 33.000 - 38.000 m³/h
- Düsenanzahl: 36
- Lüfterdurchmesser: 560 mm
- Abdriftminderung: 90 %
- 2-Gang-Getriebe

- Reihenanzahl: 3
- Maximale Kulturhöhe unterhalb Gestänge: 2,6 m
- Zeilenbreite: 2,0 – 4,0 m

Die Maßangaben sind Richtwerte. Individuelle Faktoren wie Pflanzenvolumen, Fahrgeschwindigkeit und Geländebeschaffenheit können zu Abweichungen führen.

Der Zeitsparer!

Die GR45/3 V4 Überzeile bietet eine ausgesprochen solide Bauweise. Die an Anfahrsicherungen aufgefangenen Düsenstäbe sind mit drei einzeln verstellbaren Ausbläsern bestückt. Die Höhe kann mit Hilfe eines Hubzylinders bequem eingestellt werden sowie die inneren Düsenstäbe ebenfalls hydraulisch in der Breite. Die dritte Reihe bringt Ihnen einen echten Zeitvorteil und spart Ihnen Überfahrten. Das Radialgebläse mit besonders leichtem Aluminiumlaufrad wird zapfwellengetrieben und sorgt für eine gute Luftleistung.



K GFK

Sprühgerät | Baureihe K | Tankmaterial GFK (1.500 Liter)

Sprühgerät Typenbezeichnung	Tankvolumen (Liter)	Pumpenleistung (l/min – bar)	Kraftbedarf bei maximaler Drehzahl (kW)	Gesamtlänge (mm)	Behälterbreite (mm)	Gesamthöhe (mm)	Leergewicht (kg)
KGR45/3/1500-150 V4	1.500	150 – 50	15	4.040	1.230	2.860	1.930

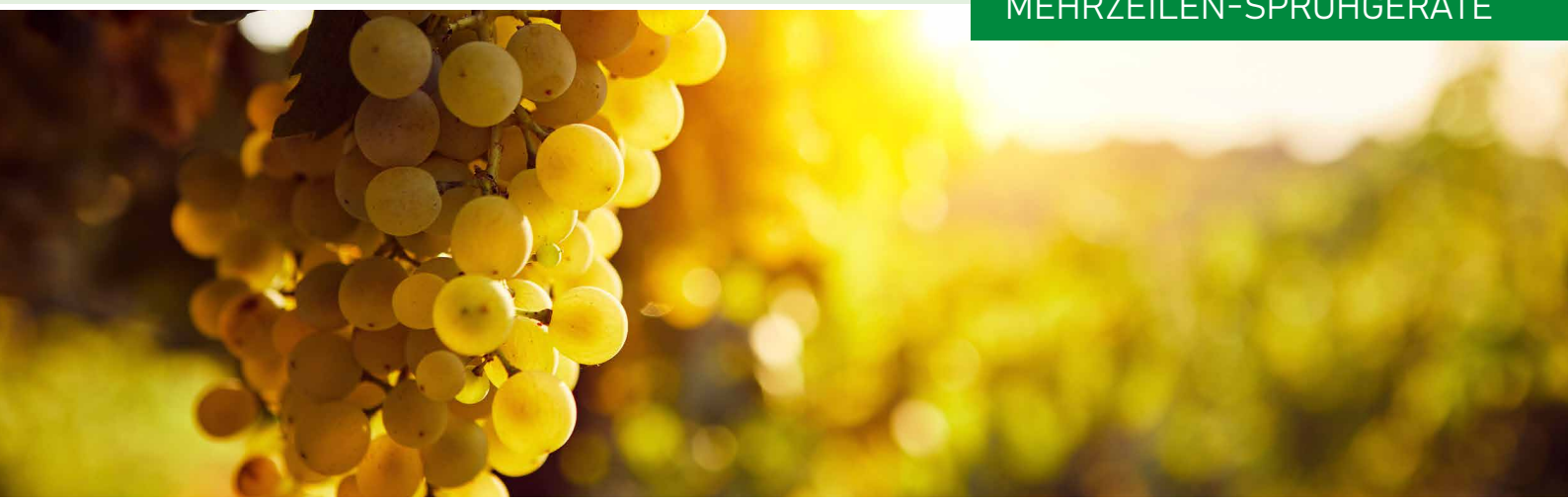

Allg. Serienausstattung (S. 38 - 39)

Optionale Steuerungen (S. 40 - 41)

Optionale Zusatzausstattung (S. 42)

Produktspezifische Serienausstattung GR45/3 V4

- Elektrische Fernbedienung mit elektrischer Druckverstellung und Hauptschaltung für 2 Teilbreiten
- Analog-Manometer am Schaltkasten
- 2-Gang-Getriebe
- Hydraulische Höhenverstellung des gesamten Gestänges
- Düsenstäbe mit Anfahrsicherung per Federvorspannung
- Kabel- und Schlauchführung per Energiekette
- Doppeldüsen mit Tropfstopp und Bajonett-Düsenkappe für eine schnelle werkzeuglose Düsenwartung und automatische Ausrichtung
- ATR-Düseneinsätze nach Wahl

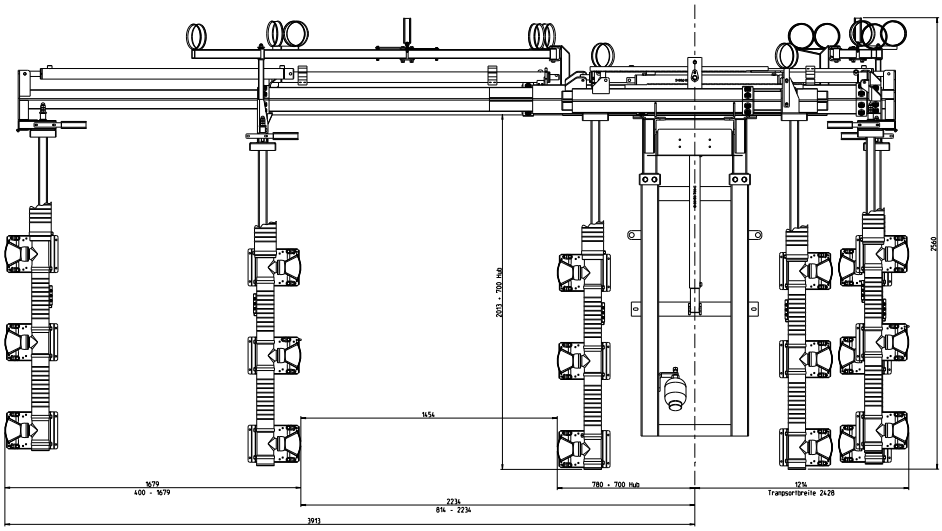

Highlights

Teleskopausschub der mittleren Düsenstäbe mit Zahnstangen für paralleles Aus- und Einfahren



Farbanzeige für einfache Breiteneinstellung



Sprühgerät | Baureihe P | Tankmaterial PE (1.500 - 3.000 Liter)

Sprühgerät Typenbezeichnung	Tankvolumen (Liter)	Pumpenleistung (l/min – bar)	Kraftbedarf bei maximaler Drehzahl (kW)	Gesamtlänge (mm)	Behälterbreite (mm)	Gesamthöhe (mm)	Leergewicht (kg)
PGR45/3/1500-150 V4	1.500	150 – 50	15	4.190	1.300	2.860	1.760
PGR45/3/2000-150 V4	2.000	150 – 50	15	4.380	1.420	2.860	1.820
PGR45/3/3000-150 V4	3.000	150 – 50	15	5.040	1.695	2.860	1.855

R6/3

MEHRZEILEN-SPRÜHGERÄTE

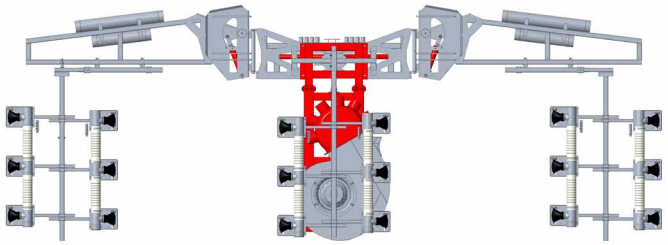

Allgemeine Daten
R6/3

- Luftleistung: 33.000 - 38.000 m³/h
- Düsenanzahl: 36
- Lüfterdurchmesser: 560 mm
- Abdriftminderung: 90 %
- 2-Gang-Getriebe

- Reihenanzahl: 3
- Maximale Kulturhöhe unterhalb Gestänge: 2,4 m
- Zeilenbreite: 1,7 – 2,6 m / 2,6 – 3,5 m

Die Maßangaben sind Richtwerte. Individuelle Faktoren wie Pflanzenvolumen, Fahrgeschwindigkeit und Geländebeschaffenheit können zu Abweichungen führen.

Schnell & wendig!

Mit diesem Weinbau-Mehrzeilengestänge für 3 Reihen bieten wir Ihnen eine echte Profimaschine. Die Ausleger werden für den Straßentransport seitlich geklappt und können für ein schnelles Vorgewende einzeln in die Höhe gehoben werden. Alle Düsenstäbe sind durch Federn gegen Bruch bei Kollisionen abgesichert. Für eine gesamte Höhenanpassung ist ein hydraulischer Lift verbaut.



K GFK

Sprühgerät | Baureihe K | Tankmaterial GFK (1.500 Liter)

Sprühgerät Typenbezeichnung	Tankvolumen (Liter)	Pumpenleistung (l/min – bar)	Kraftbedarf bei maximaler Drehzahl (kW)	Gesamtlänge (mm)	Behälterbreite (mm)	Gesamthöhe (mm)	Leergewicht (kg)
KR6/3/1500-150	1.500	150 – 50	15	3.910	1.230	2.790	1.680





Allg. Serienausstattung (S. 38 - 39)

Optionale Steuerungen (S. 40 - 41)

Optionale Zusatzausstattung (S. 42)

Produktspezifische Serienausstattung R6/3

- Elektrische Fernbedienung mit elektrischer Druckverstellung und Hauptschaltung für 2 Teilbreiten
- Analog-Manometer am Schaltkasten
- 2-Gang-Getriebe
- Hydraulische Höhenverstellung des gesamten Gestänges
- Düsenstäbe mit Anfahrsicherung per Federvorspannung
- Doppeldüsen mit Tropfstopp und Bajonett-Düsenkappe für eine schnelle werkzeuglose Düsenwartung und automatische Ausrichtung
- ATR-Düseneinsätze nach Wahl

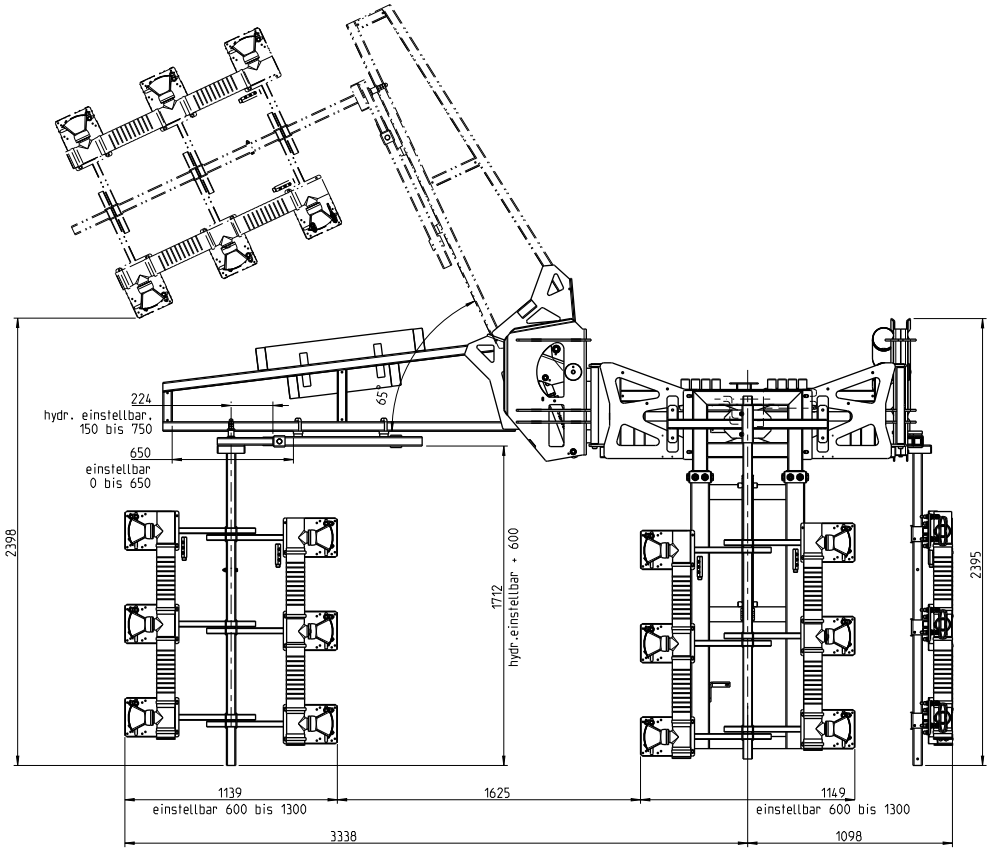

Sprühgerät | Baureihe P | Tankmaterial PE (1.000 - 3.000 Liter)

Sprühgerät Typenbezeichnung	Tankvolumen (Liter)	Pumpenleistung (l/min – bar)	Kraftbedarf bei maximaler Drehzahl (kW)	Gesamtlänge (mm)	Behälterbreite (mm)	Gesamthöhe (mm)	Leergewicht (kg)
PR6/3/1000-150	1.000	150 – 50	15	3.680	1.140	2.790	1.505
PR6/3/1500-150	1.500	150 – 50	15	4.060	1.300	2.790	1.565
PR6/3/2000-150	2.000	150 – 50	15	4.250	1.420	2.790	1.680
PR6/3/3000-150	3.000	150 – 50	15	4.906	1.697	2.790	2.175

KQU16/3

MEHRZEILEN-SPRÜHGERÄTE

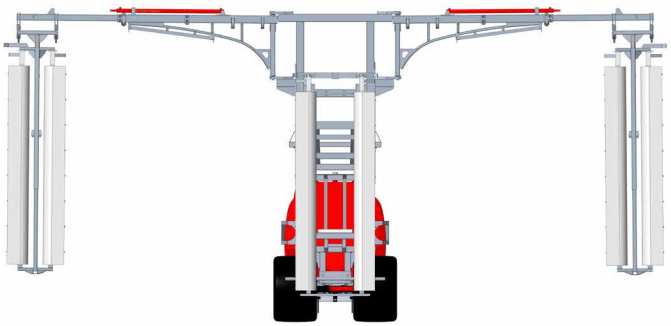

Allgemeine Daten
KQU16/3

- Düsenanzahl: 60
- Lüfterdurchmesser: 6 x 150 mm (tangential)
- Abdriftminderung: 90 %
- Stufenlos einstellbare Lüfterdrehzahl

- Reihenanzahl: 3
- Maximale Kulturhöhe unterhalb Gestänge: 3,5 m

Die Maßangaben sind Richtwerte. Individuelle Faktoren wie Pflanzenvolumen, Fahrgeschwindigkeit und Geländebeschaffenheit können zu Abweichungen führen.

Pure Schlagkraft für perfekte Ergebnisse!

Für den wirtschaftlichen Obstbau wird Technik mit maximaler Schlagkraft und geringen Kosten immer wichtiger. Der KQU16/3 bietet die richtige Leistung, um diesem Anspruch gerecht zu werden. Die sechs Hochleistungs-Tangentiallüfter erzeugen genügend Luft, um in allen Bedingungen das perfekte Ergebnis zu liefern. Die bestmögliche Anpassung an Seitenwinde oder Umweltschutzregelungen wird durch die Lüfterdrehzahlsteuerung per ISOBUS gewährleistet. Anpassungen an das Gelände und die Anlagenform wird dank der zwei Hubeinrichtungen der äußeren Lüfterpaare optimal ermöglicht.

SERIENMÄßIG MIT ISOBUS STEUERUNG



K GFK

Sprühgerät | Baureihe K | Tankmaterial GFK (1.500 - 2.000 Liter)

Sprühgerät Typenbezeichnung	Tankvolumen (Liter)	Pumpenleistung (l/min – bar)	Kraftbedarf bei maximaler Drehzahl (kW)	Gesamtlänge (mm)	Behälterbreite (mm)	Gesamthöhe (mm)	Leergewicht (kg)
KQU16/3/1500-170	1.500	170 – 50	45	4.700	1.580	4.000	3.240
KQU16/3/2000-170	2.000	170 – 50	45	4.700	1.580	4.000	3.260





Allg. Serienausstattung (S. 38 - 39)

Optionale Steuerungen (S. 40 - 41)

Optionale Zusatzausstattung (S. 42)

Produktspezifische Serienausstattung KQU16/3

- ISOBUS-Regeleinrichtung für 6 Teilbreiten und Gestängesteuerung
- Lüfterpaare außen hydraulisch höhenverstellbar
- Loadsensing Hydraulikaggregat für die Gebläse
- Stufenloser hydraulischer Gebläseantrieb
- Lüfterdrehzahlsteuerung 6-fach über ISOBUS
- Druckluftbremsanlage
- Tandemachse mit Bereifung 480/45-17
- 1. oder 2. Achse hydraulisch breitenverstellbar
- Anfahrsicherung für die äußeren Gebläsepaare
- Kabel- und Schlauchführung per Energiekette
- LED-Düsenbeleuchtung blau
- Doppeldüsen mit Tropfstopp und Bajonett-Düsenkappe für eine schnelle werkzeuglose Düsenwartung und automatische Ausrichtung
- ATR-Düseneinsätze nach Wahl

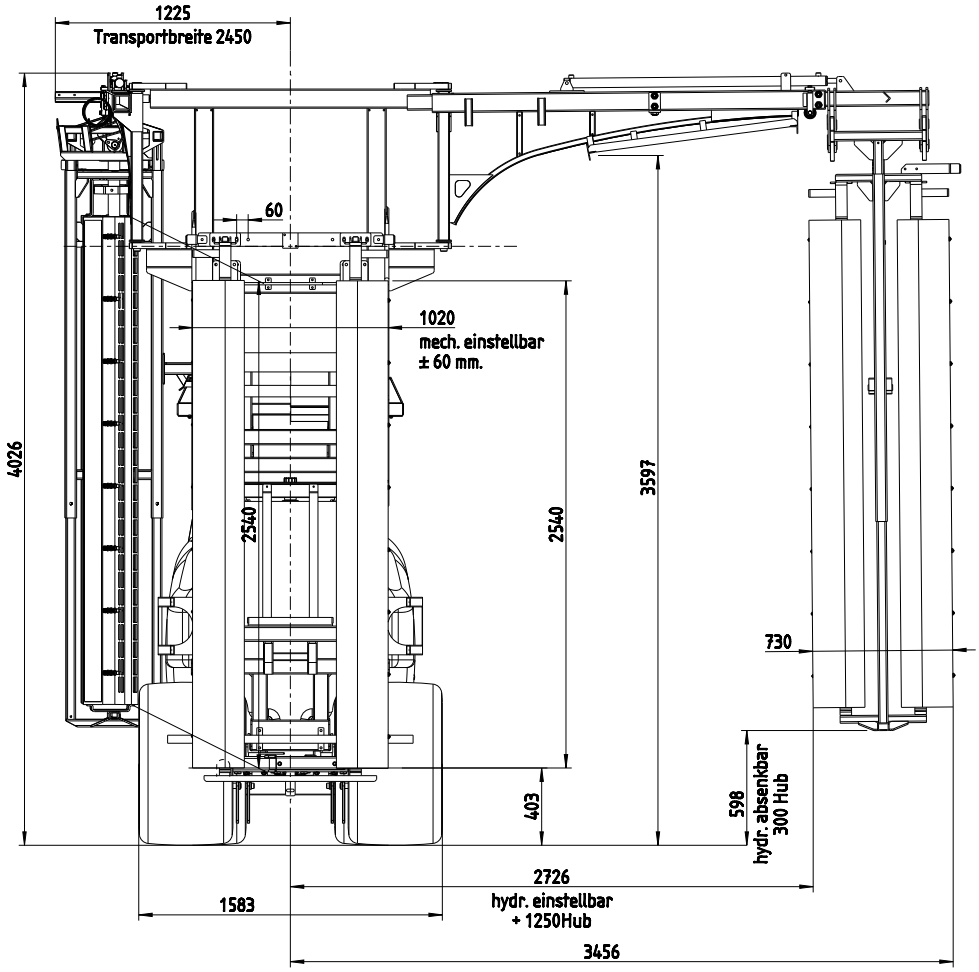

Highlights

Serienmäßiger Fettverteiler für die Schmierung der hydraulisch verstellbaren Achse



Serienmäßige Düsenbeleuchtung in blau



KQU17/3

MEHRZEILEN-SPRÜHGERÄTE

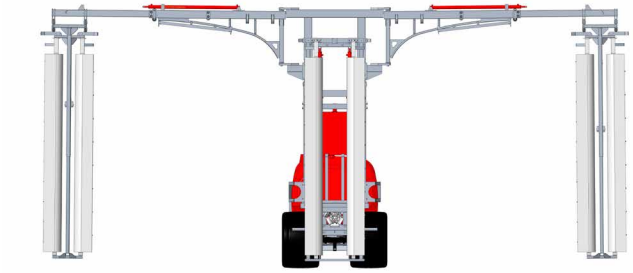

Allgemeine Daten
KQU17/3

- Düsenanzahl: 60
- Lüfterdurchmesser: 6 x 150 mm (tangential)
- Abdriftminderung: 90 %
- Stufenlos einstellbare Lüfterdrehzahl

- Reihenanzahl: 3
- Maximale Kulturhöhe unterhalb Gestänge: 4,1 m

Die Maßangaben sind Richtwerte. Individuelle Faktoren wie Pflanzenvolumen, Fahrgeschwindigkeit und Geländebeschaffenheit können zu Abweichungen führen.

Flächenleistung für hohe Kulturen mit hervorragenden Ergebnissen!

Maximale Schlagkraft, beeindruckende Langlebigkeit und eine Luftleistung, die ihresgleichen sucht. Der KQU17/3 wurde von uns mit dem Ziel entwickelt, die maximal mögliche Höhe der sechs leistungsstarken Tangentiallüfter einsetzen zu können – für eine effiziente Bearbeitung auch hoher und breiter Kulturen sowie unterschiedlichster Anlagenformen. Dank der einzeln per ISOBUS steuerbaren Lüfterdrehzahlen lässt sich das Gerät optimal an Seitenwindbedingungen und Umweltschutzauflagen anpassen. Für maximale Flexibilität sorgen die drei integrierten Hubeinrichtungen, die eine perfekte Anpassung an jedes Terrain und Anlagenform ermöglichen.

SERIENMÄSSIG MIT ISOBUS STEUERUNG



K GFK

Sprühgerät | Baureihe K | Tankmaterial GFK (1.500 - 2.000 Liter)

Sprühgerät Typenbezeichnung	Tankvolumen (Liter)	Pumpenleistung (l/min – bar)	Kraftbedarf bei maximaler Drehzahl (kW)	Gesamtlänge (mm)	Behälterbreite (mm)	Gesamthöhe (mm)	Leergewicht (kg)
KQU17/3/1500-170	1.500	170 – 50	50	4.520	1.580	4.000	3.320
KQU17/3/2000-170	2.000	170 – 50	50	4.520	1.580	4.000	3.340





Allg. Serienausstattung (S. 38 - 39)

Optionale Steuerungen (S. 40 - 41)

Optionale Zusatzausstattung (S. 42)

Produktspezifische Serienausstattung KQU17/3

- ISOBUS-Regeleinrichtung für 6 Teilbreiten und Gestängesteuerung
- Lüfterpaare außen hydraulisch höhenverstellbar
- Hydraulische Höhenverstellung des gesamten Gestänges
- Loadsensing Hydraulikaggregat für die Gebläse
- Stufenloser hydraulischer Gebläseantrieb
- Lüfterdrehzahlsteuerung 6-fach über ISOBUS
- Druckluftbremsanlage
- Tandemachse mit Bereifung 480/45-17
- 1. oder 2. Achse hydraulisch breitenverstellbar
- Anfahrsicherung für die äußeren Gebläsepaare
- Kabel- und Schlauchführung per Energiekette
- LED-Düsenbeleuchtung blau
- Doppeldüsen mit Tropfstopp und Bajonett-Düsenkappe für eine schnelle werkzeuglose Düsenwartung und automatische Ausrichtung
- ATR-Düseneinsätze nach Wahl

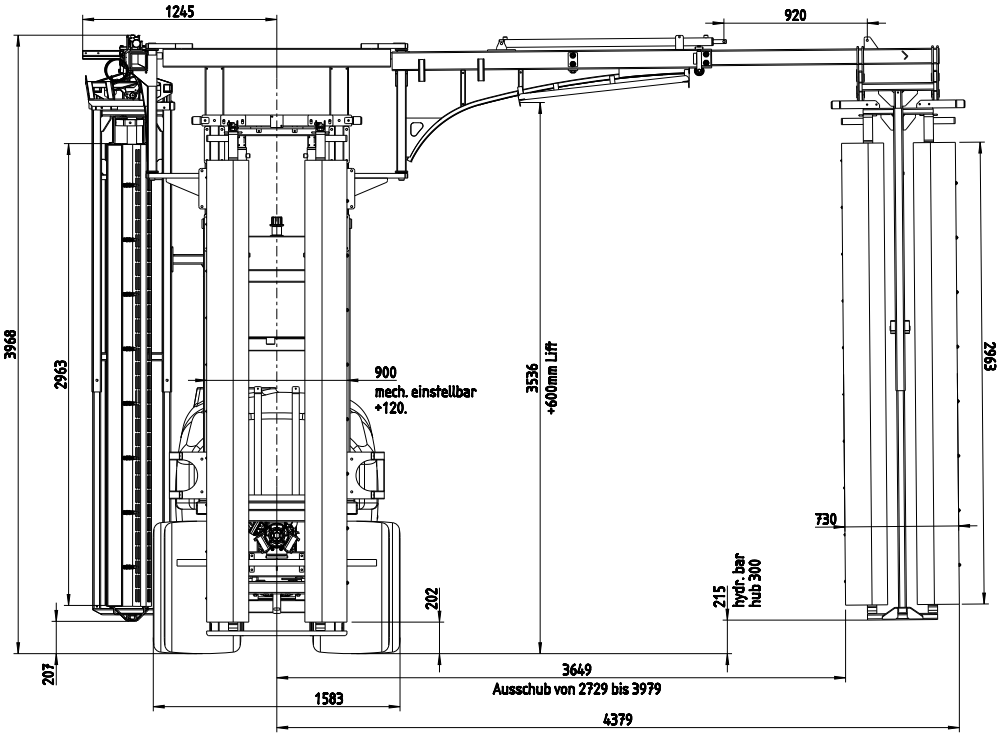

Highlights

Serienmäßiger Fettverteiler für die Schmierung der hydraulisch verstellbaren Achse



Serienmäßige Düsenbeleuchtung in blau



DS

MEHRZEILEN-SPRÜHGERÄTE

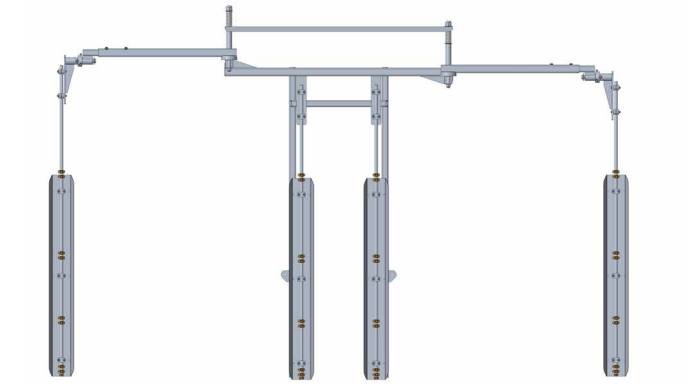

Allgemeine Daten

DS

- Düsenanzahl: 24 oder 36
- Abdriftminderung: 90 %

- Reihenanzahl: 2 - 3
- Maximale Kulturhöhe unterhalb Gestänge: 2,2 m

Die Maßangaben sind Richtwerte. Individuelle Faktoren wie Pflanzenvolumen, Fahrgeschwindigkeit und Geländebeschaffenheit können zu Abweichungen führen.

Spargel-Einsteigeraufbau!

Durch unseren leichten und einfachen Spargelaufbau für die 2-reihige Behandlung haben wir einen günstigen Einstieg in die Überzeilentechnik für den Spargel geschaffen.

Der Aufbau wird händisch geklappt und verfügt über Anfahrsicherungen bei den äußeren Düsenstäben sowie viele Verstellmöglichkeiten für Reihenabstand und Höhe.



D PE

Sprühgerät | Baureihe D | Tankmaterial PE (300 - 600 Liter)

Sprühgerät Typenbezeichnung	Tankvolumen (Liter)	Pumpenleistung (l/min – bar)	Kraftbedarf bei maximaler Drehzahl (kW)	Gesamtlänge (mm)	Behälterbreite (mm)	Gesamthöhe (mm)	Leergewicht (kg)
DS300-70	300	70 – 50	6,7	1.080	1.035	2.345	245
DS400-70	400	70 – 50	6,7	1.080	1.035	2.345	279
DS500-70	500	70 – 50	6,7	1.340	1.185	2.345	295
DS600-70	600	70 – 50	6,7	1.340	1.185	2.345	311



Allg. Serienausstattung (S. 38 - 39)

Optionale Steuerungen (S. 40 - 41)

Optionale Zusatzausstattung (S. 42)

Produktspezifische Serienausstattung DS

- Elektrische Fernbedienung mit elektrischer Druckverstellung und Hauptschaltung für 2 Teilbreiten
- Analog-Manometer am Schaltkasten
- Hydraulische Höhenverstellung des gesamten Gestänges
- Düsenstäbe mit Anfahrsicherung per Federvorspannung
- Einzeldüsen mit Tropfstopp und Bajonett-Düsenkappe für eine schnelle werkzeuglose Düsenwartung und automatische Ausrichtung
- IDK-Düseneinsätze nach Wahl

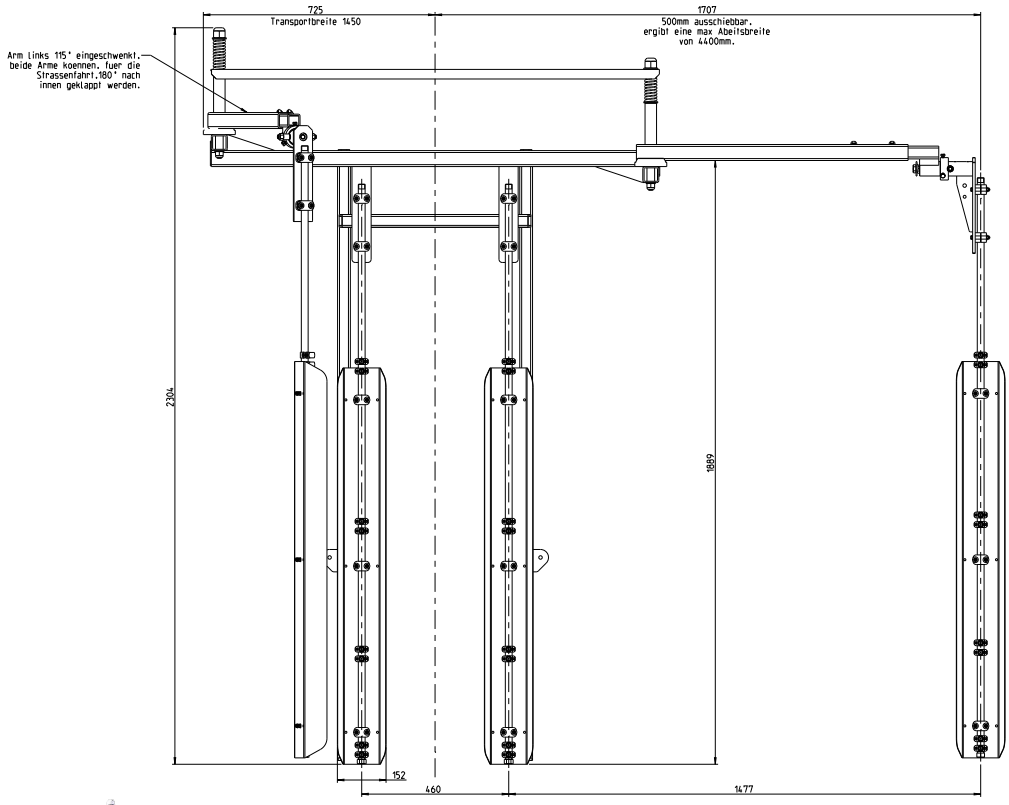

Highlights

Kompakte und leichte Bauweise







S24

MEHRZEILEN-SPRÜHGERÄTE

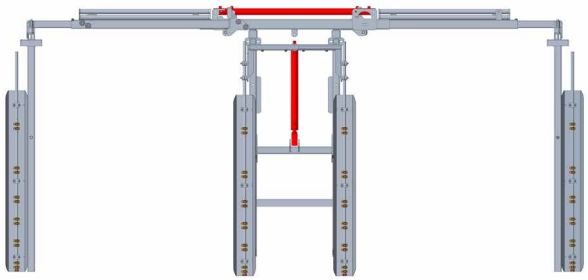

Allgemeine Daten
S24

- Düsenanzahl: 24 oder 36
- Abdriftminderung: 90 %

- Reihenanzahl: 2 – 3
- Maximale Kulturhöhe unterhalb Gestänge: 2,6 m

Die Maßangaben sind Richtwerte. Individuelle Faktoren wie Pflanzenvolumen, Fahrgeschwindigkeit und Geländebeschaffenheit können zu Abweichungen führen.

Der Spargelprofi!

Unser 3-reihiger Spargelaufbau wird bequem und schnell hydraulisch in Arbeitsstellung gebracht. Die Düsenstäbe außen sind durch einen Federstab gegen Schäden bei Kollisionen abgesichert. Optional ist auch ein Hubzylinder zur Höhenverstellung lieferbar.



S PE

Sprühgerät | Baureihe S | Tankmaterial GFK (1.000 Liter)

Sprühgerät Typenbezeichnung	Tankvolumen (Liter)	Pumpenleistung (l/min – bar)	Kraftbedarf bei maximaler Drehzahl (kW)	Gesamtlänge (mm)	Behälterbreite (mm)	Gesamthöhe (mm)	Leergewicht (kg)
AS1000/24-100	1.000	100 – 50	7	3.140	1.025	2.200	630





Allg. Serienausstattung (S. 38 - 39)

Optionale Steuerungen (S. 40 - 41)

Optionale Zusatzausstattung (S. 42)

Produktspezifische Serienausstattung S24

- Elektrische Fernbedienung mit elektrischer Druckverstellung und Hauptschaltung für 2 Teilbreiten
- Analog-Manometer am Schaltkasten
- Düsenstäbe mit Anfahrsicherung per Federvorspannung
- Einzeldüsen mit Tropfstopp und Bajonett-Düsenkappe für eine schnelle werkzeuglose Düsenwartung und automatische Ausrichtung
- IDK-Düseneinsätze nach Wahl

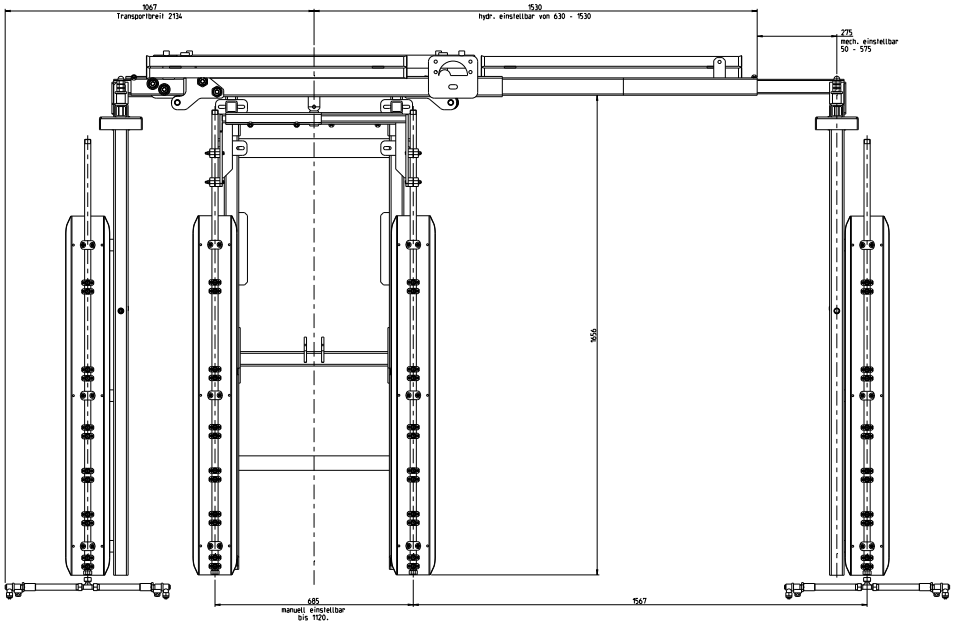

Highlights

Optionale Düsen für Herbizid-Anwendung

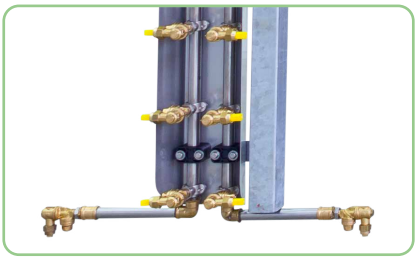

Sprühgerät | Baureihe P | Tankmaterial PE (600 - 2.000 Liter)

Sprühgerät Typenbezeichnung	Tankvolumen (Liter)	Pumpenleistung (l/min – bar)	Kraftbedarf bei maximaler Drehzahl (kW)	Gesamtlänge (mm)	Behälterbreite (mm)	Gesamthöhe (mm)	Leergewicht (kg)
PS600/24-70	600	70 – 50	6	2.733	965	2.100	540
PS800/24-100	800	100 – 50	7	2.953	1.050	2.100	545
PS1000/24-150	1.000	150 – 50	10	3.102	1.140	2.200	570
PS1500/24-150	1.500	150 – 50	10	3.512	1.300	2.200	630
PS2000/24-150	2.000	150 – 50	10	3.631	1.420	2.200	730

S60

MEHRZEILEN-SPRÜHGERÄTE

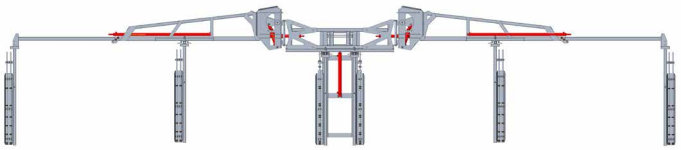

Allgemeine Daten

S60

- Düsenanzahl: 60
- Abdriftminderung: 90 %

- Reihenanzahl: 5
- Maximale Kulturhöhe unterhalb Gestänge: 2,5 m

Die Maßangaben sind Richtwerte. Individuelle Faktoren wie Pflanzenvolumen, Fahrgeschwindigkeit und Geländebeschaffenheit können zu Abweichungen führen.

Spargel maximal!

Mit unserem Spargelaufbau für 5 Reihen definieren wir Schlagkraft neu. Die Ausleger werden für den Straßentransport seitlich geklappt und für ein schnelles Vorgewende in die Höhe gehoben. Alle Düsenstäbe sind durch Federstäbe gegen Bruch bei Kollisionen abgesichert. Optional ist ein Lift für die Höhenverstellung lieferbar. Auch bieten wir den Anbau an der Gerätefront, um größere Reihenabstände realisieren zu können.



K PE

Sprühgerät | Baureihe K | Tankmaterial GFK (1.500 Liter)

Sprühgerät Typenbezeichnung	Tankvolumen (Liter)	Pumpenleistung (l/min – bar)	Kraftbedarf bei maximaler Drehzahl (kW)	Gesamtlänge (mm)	Behälterbreite (mm)	Gesamthöhe (mm)	Leergewicht (kg)
KS1500/60-150	1.500	150 – 50	10	3.590	1.230	2.800	1.430





Allg. Serienausstattung (S. 38 - 39)

Optionale Steuerungen (S. 40 - 41)

Optionale Zusatzausstattung (S. 42)

Produktspezifische Serienausstattung S60

- Elektrische Fernbedienung mit elektrischer Druckverstellung und Hauptschaltung für 2 Teilbreiten
- Analog-Manometer am Schaltkasten
- Hydraulische Höhenverstellung des gesamten Gestänges
- Düsenstäbe mit Anfahrsicherung per Federvorspannung
- Einzeldüsen mit Tropfstopp und Bajonett-Düsenkappe für eine schnelle werkzeuglose Düsenwartung und automatische Ausrichtung
- IDK-Düseneinsätze nach Wahl

Highlights

Optionale Düsen für Herbizid-Anwendung

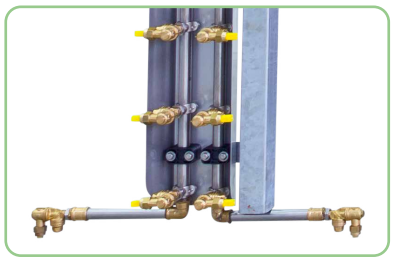

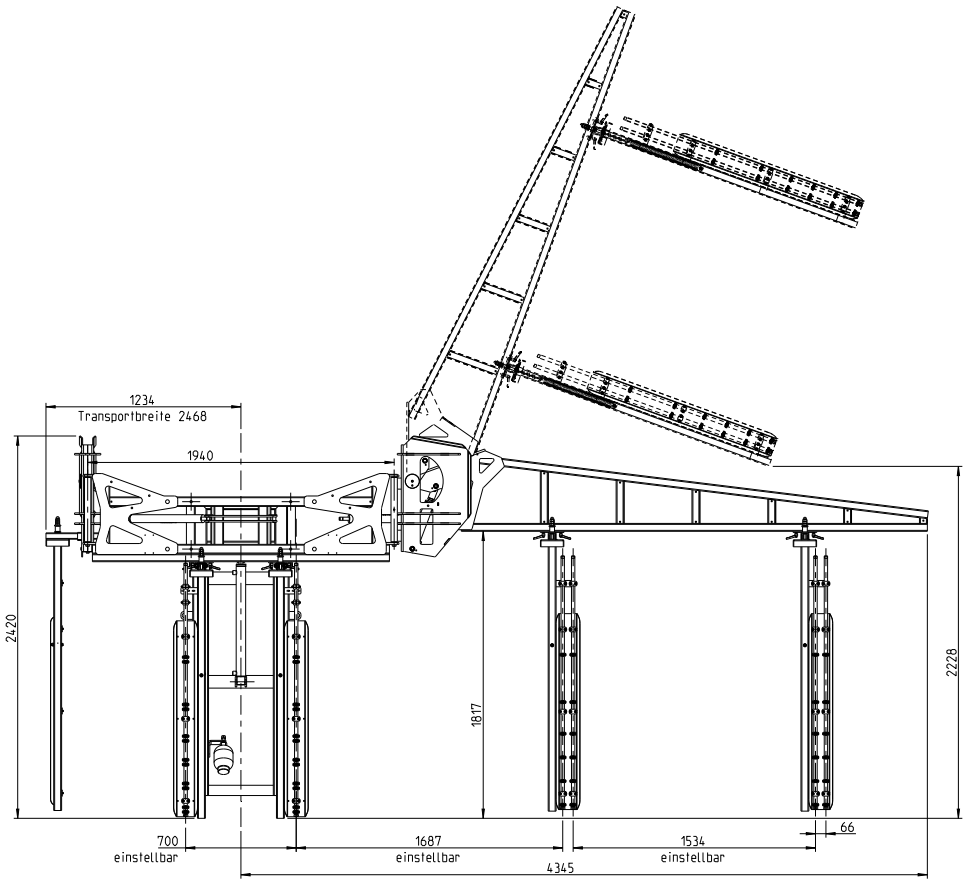



KTR14

MEHRZEILEN-SPRÜHGERÄTE



Allgemeine Daten
KTR14

- Düsenanzahl: 20
- Lüfterdurchmesser: 150 mm
- Abdriftminderung: 95 %
- Stufenlos einstellbare Lüfterdrehzahl

- Reihenanzahl: 2
- Maximale Kulturhöhe unterhalb Gestänge: 2,45 m

Die Maßangaben sind Richtwerte. Individuelle Faktoren wie Pflanzenvolumen, Fahrgeschwindigkeit und Geländebeschaffenheit können zu Abweichungen führen.

Pflanzenschutzmittel und Energie sparen!

Mit der hocheffizienten Reflektortechnik des KTR14 sparen Sie teuren Kraftstoff und Pflanzenschutzmittel ein. Die Tröpfchen werden per Tangentialgebläse beschleunigt, gelangen an und teilweise durch den Bestand, die Luft wird umgeleitet und erneut mit Tröpfchen angereichert. Nachdem die übrigen Tröpfchen wieder auf die Innenseite gelangt sind, werden sie zuverlässig aufgefangen und in den Behälter gepumpt. Diese Technik gewährt Ihnen die höchste Einsparrate am Markt.



K PE

Sprühgerät | Baureihe K | Tankmaterial GFK (1.500 Liter)

Sprühgerät Typenbezeichnung	Tankvolumen (Liter)	Pumpenleistung (l/min – bar)	Kraftbedarf bei maximaler Drehzahl (kW)	Gesamtlänge (mm)	Breite Auffangwände innen (mm)	Gesamthöhe (mm)	Leergewicht (kg)
KTR14/1500-150	1.500	150 – 50	20	4.540*	1.395	1.395	1.370

* Länge ist in Straßentransportstellung angegeben





Allg. Serienausstattung (S. 38 - 39)

Optionale Steuerungen (S. 40 - 41)

Optionale Zusatzausstattung (S. 42)

Produktspezifische Serienausstattung KTR14

- Elektrische Fernbedienung mit elektrischer Druckverstellung und Hauptschaltung für 2 Teilbreiten
- Analog-Manometer am Schaltkasten
- Stufenloser hydraulischer Gebläseantrieb (<35 l/min)
- Anfahrsicherung für die Reflektoren
- Doppeldüsen mit Tropfstopp und Bajonett-Düsenkappe für eine schnelle werkzeuglose Düsenwartung und automatische Ausrichtung
- ATR-Düseneinsätze nach Wahl

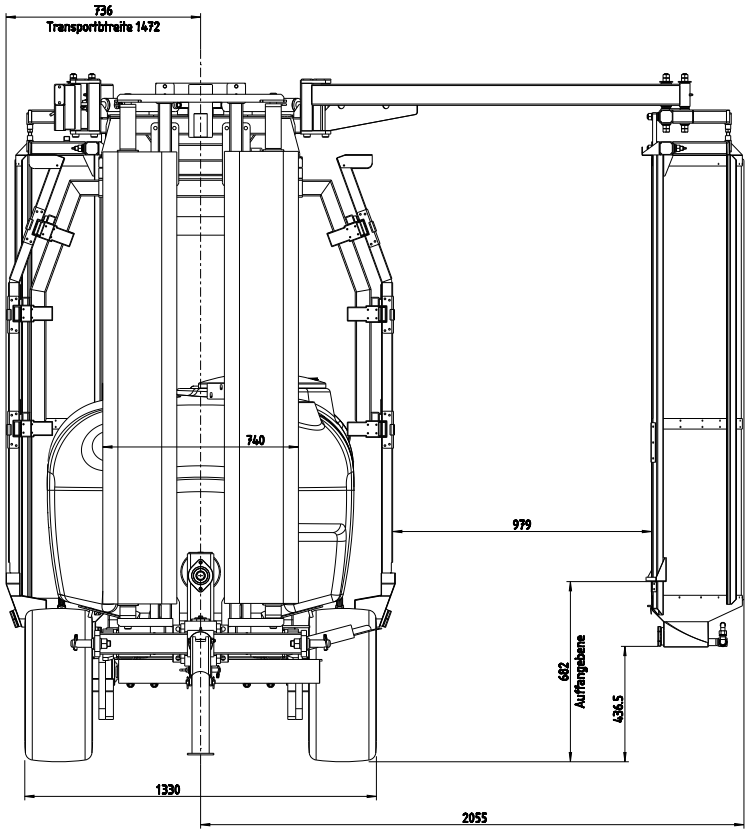

Das Wanner Reflektor-Prinzip

Unser einzigartiges Konzept für höchste Einsparraten und geringen Kraftstoffverbrauch.

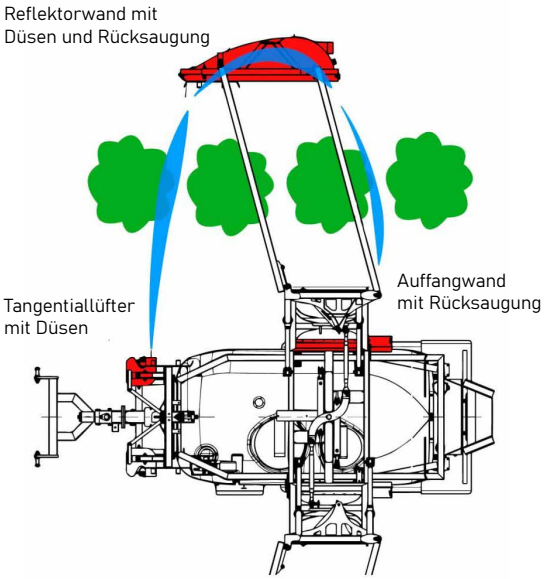



NTR20

MEHRZEILEN-SPRÜHGERÄTE

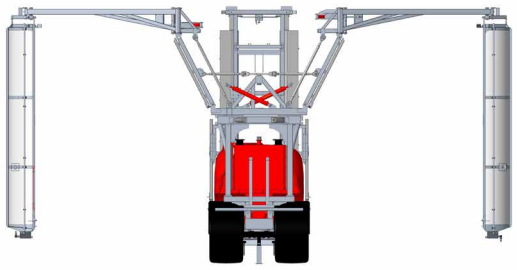

Allgemeine Daten
NTR20

- Luftleistung: 35.000 m³/h
- Düsenanzahl: 24
- Lüfterdurchmesser: 150 mm
- Abdriftminderung: 95 %
- Stufenlos einstellbare Lüfterdrehzahl

- Reihenanzahl: 2
- Maximale Kulturhöhe unterhalb Gestänge: 3,6 m

Die Maßangaben sind Richtwerte. Individuelle Faktoren wie Pflanzenvolumen, Fahrgeschwindigkeit und Geländebeschaffenheit können zu Abweichungen führen.

Pflanzenschutzmittel und Energie sparen im Obstbau!

Mit der hocheffizienten Reflektortechnik des NTR20 sparen Sie teuren Kraftstoff und Pflanzenschutzmittel ein. Die Tröpfchen werden per Tangentialgebläse beschleunigt, gelangen an und teilweise durch den Bestand, die Luft wird umgeleitet und erneut mit Tröpfchen angereichert. Nachdem die übrigen Tröpfchen wieder auf die Innenseite gelangt sind, werden sie zuverlässig aufgefangen und in den Behälter gepumpt. Diese Technik gewährt Ihnen die höchste Einsparrate am Markt.



N PE

Sprühgerät | Baureihe N | Tankmaterial GFK (1.500 - 2.000 Liter)

Sprühgerät Typenbezeichnung	Tankvolumen (Liter)	Pumpenleistung (l/min – bar)	Kraftbedarf bei maximaler Drehzahl (kW)	Gesamtlänge (mm)	Breite Auffangwände innen (mm)	Gesamthöhe (mm)	Leergewicht (kg)
NTR20/1500-170	1.500	170 – 50	25	5.850*	1.580	3.750	3.040
NTR20/2000-170	2.000	170 – 50	25	5.850*	1.580	3.750	3.040

* Länge ist in Straßentransportstellung angegeben





Allg. Serienausstattung (S. 38 - 39)

Optionale Steuerungen (S. 40 - 41)

Optionale Zusatzausstattung (S. 42)

Produktspezifische Serienausstattung NTR20

- Elektrische Fernbedienung mit elektrischer Druckverstellung und Hauptschaltung für 4 Teilbreiten
- Anfahrsicherung für die Reflektoren
- Druckluftbremsanlage
- Tandemachse mit Bereifung 480/45-17
- 1. oder 2. Achse hydraulisch breitenverstellbar
- Doppeldüsen mit Tropfstopp und Bajonett-Düsenkappe für eine schnelle werkzeuglose Düsenwartung und automatische Ausrichtung
- ATR-Düseneinsätze nach Wahl

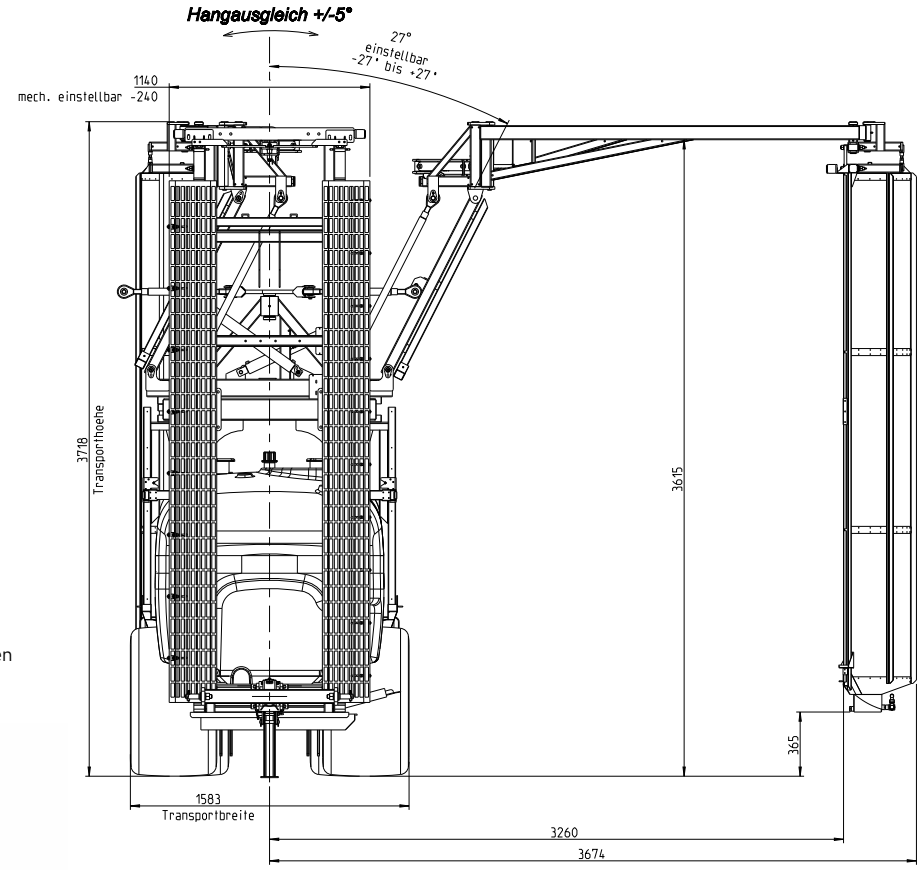

Das Wanner Reflektor-Prinzip

Unser einzigartiges Konzept für höchste Einsparraten und geringen Kraftstoffverbrauch.

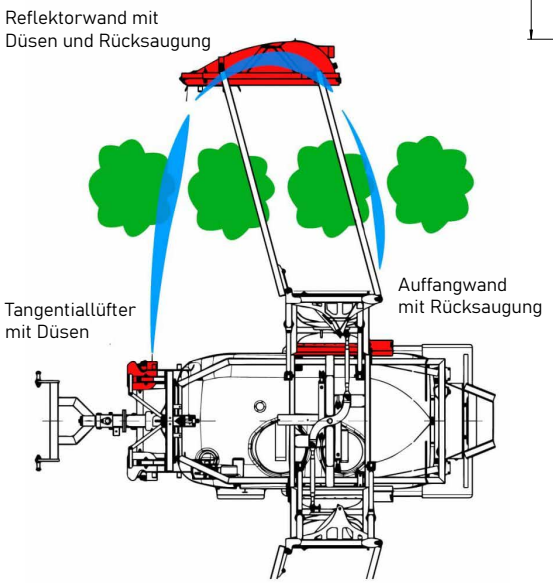

Highlight

Serienmäßiger Fettverteiler für die Schmierung der hydraulisch verstellbaren Achse



TE4-6

MEHRZEILEN-SPRÜHGERÄTE

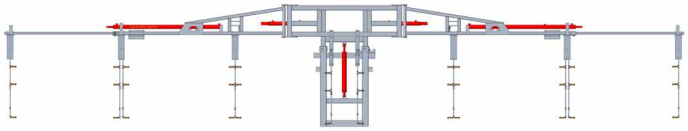

Allgemeine Daten
TE4-6

- Düsenanzahl: 36
- Stufenlos einstellbare Lüfterdrehzahl

- Reihenanzahl: 4 - 6
- Maximale Kulturhöhe unterhalb Gestänge: 2,1 m

Die Maßangaben sind Richtwerte. Individuelle Faktoren wie Pflanzenvolumen, Fahrgeschwindigkeit und Geländebeschaffenheit können zu Abweichungen führen.

Der Tunnelspezialist!

Der Anbau von Erdbeeren oder anderen Kulturen im Tunnel wird mit den Wanner TE-Modellen revolutioniert. Eine nie da gewesene Schlagkraft und Erleichterung der Arbeit im Tunnel sprechen zusammen mit der hervorragenden Anpassungsfähigkeit für diese Maschinen. Die Düsenstäbe sind einzeln gegen Bruch bei Kollisionen gesichert und können nach Belieben versetzt werden.



S GFK

Sprühgerät | Baureihe S | Tankmaterial GFK (1.000 Liter)

Sprühgerät Typenbezeichnung	Tankvolumen (Liter)	Pumpenleistung (l/min – bar)	Kraftbedarf bei maximaler Drehzahl (kW)	Gesamtlänge (mm)	Behälterbreite (mm)	Gesamthöhe (mm)	Leergewicht (kg)
STE4-6/1000-100	1.000	100 – 50	7	3.100	1.025	2.070	670



Produktspezifische Serienausstattung TE4-6

- Elektrische Fernbedienung mit elektrischer Druckverstellung und Hauptschaltung für 2 Teilbreiten
- Analog-Manometer am Schaltkasten
- Hydraulische Höhenverstellung des gesamten Gestänges
- Düsenstäbe mit Anfahrsicherung per Elastikband
- Einzeldüsen mit Tropfstopp und Bajonett-Düsenkappe für eine schnelle werkzeuglose Düsenwartung und automatische Ausrichtung
- IDK-Düseneinsätze nach Wahl

Allg. Serienausstattung (S. 38 - 39)

Optionale Steuerungen (S. 40 - 41)

Optionale Zusatzausstattung (S. 42)

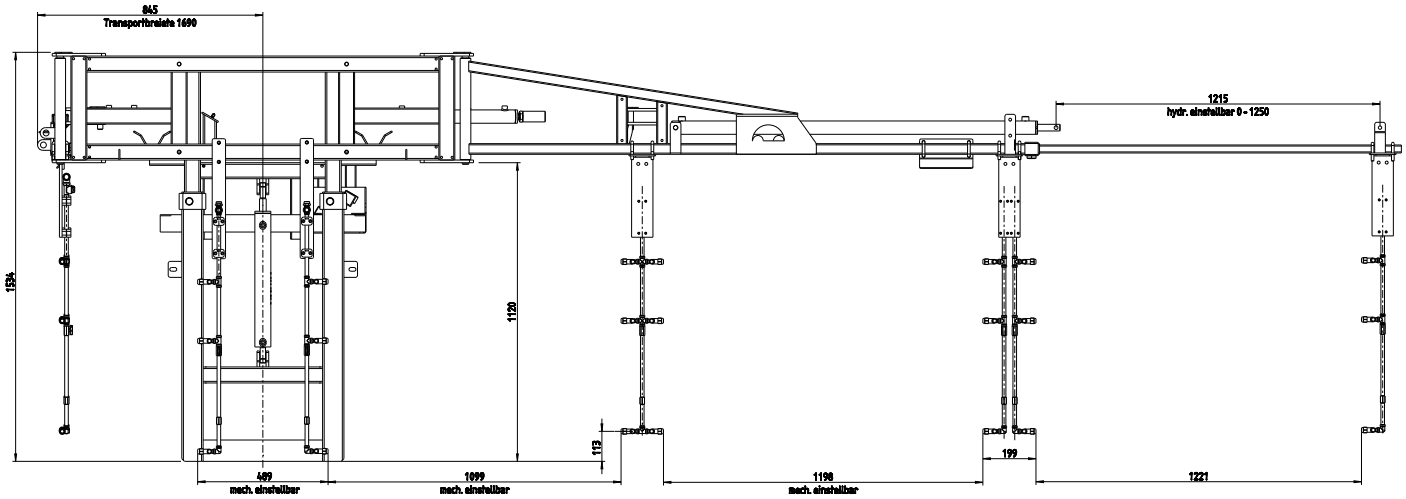

Highlights

Schnelles und werkzeugloses Abnehmen der Düsenstäbe für die 5. und 6. Reihe mittels hochwertiger Schnellkuppler



Serienmäßige Steuerung des Gestänges elektrohydraulisch per Joystick



TE6

MEHRZEILEN-SPRÜHGERÄTE

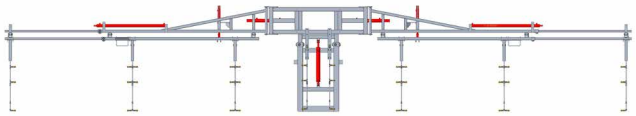

Allgemeine Daten
TE6

- Düsenanzahl: 36
- Stufenlos einstellbare Lüfterdrehzahl

- Reihenanzahl: 6
- Maximale Kulturhöhe unterhalb Gestänge: 1,95 m

Die Maßangaben sind Richtwerte. Individuelle Faktoren wie Pflanzenvolumen, Fahrgeschwindigkeit und Geländebeschaffenheit können zu Abweichungen führen.

Der Transformer!

Das Mehrzeilengestänge für 6 Reihen TE6 bietet die Möglichkeit durch enge Tunneleingänge hindurchzufahren und das Gestänge im Tunnel zwischen den Tischen aufzuklappen. Eine nie da gewesene Schlagkraft und Erleichterung der Arbeit im Tunnel sprechen zusammen mit der hervorragenden Anpassungsfähigkeit für diese Maschinen. Die Düsenstäbe können nach Belieben versetzt werden.



S GFK

Sprühgerät | Baureihe S | Tankmaterial GFK (1.000 Liter)

Sprühgerät Typenbezeichnung	Tankvolumen (Liter)	Pumpenleistung (l/min – bar)	Kraftbedarf bei maximaler Drehzahl (kW)	Gesamtlänge (mm)	Behälterbreite (mm)	Gesamthöhe (mm)	Leergewicht (kg)
STE6/1000-100	1.000	100 – 50	7	3.100	1.025	2.070	700

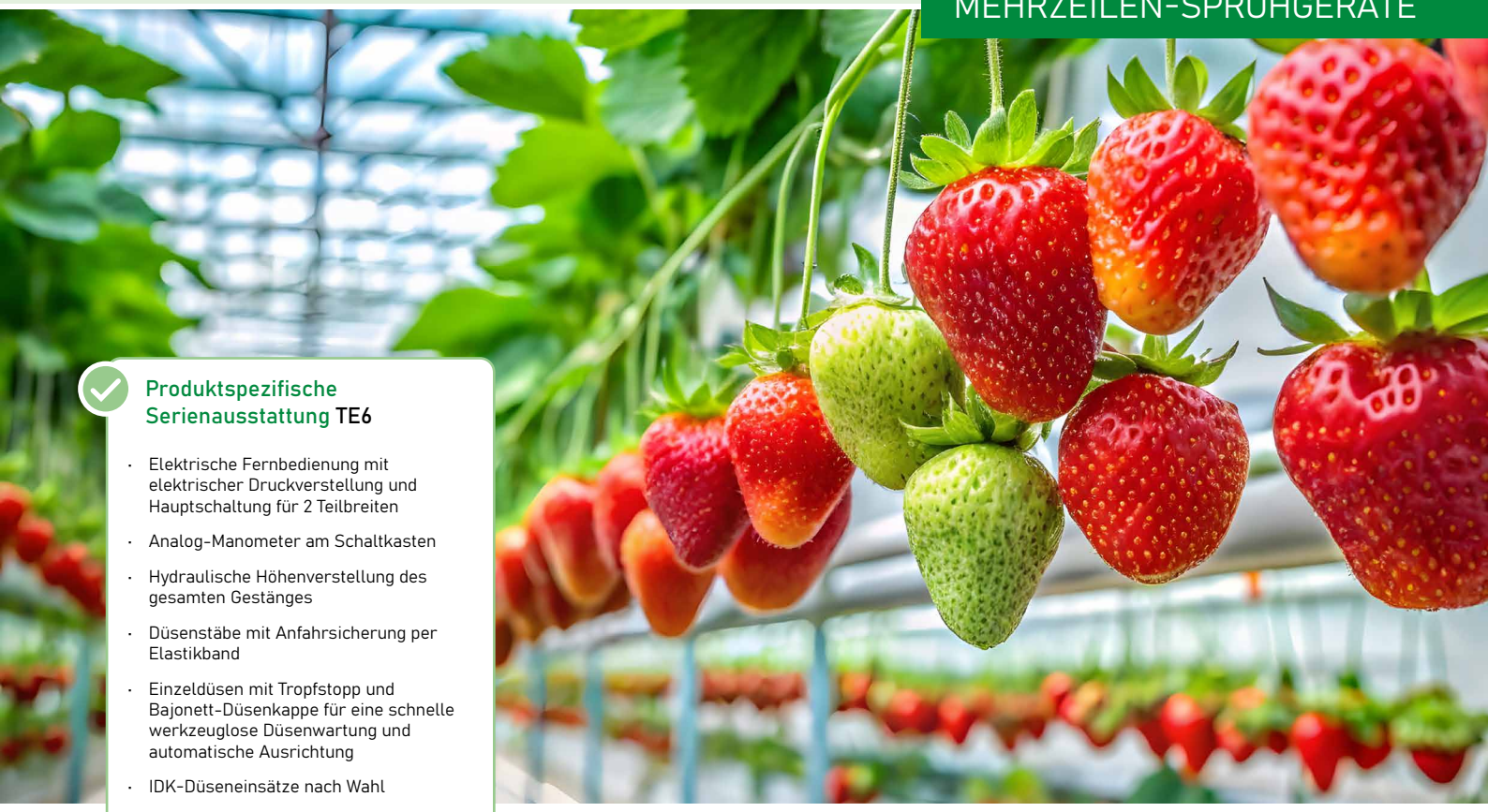

Produktspezifische Serienausstattung TE6

- Elektrische Fernbedienung mit elektrischer Druckverstellung und Hauptschaltung für 2 Teilbreiten
- Analog-Manometer am Schaltkasten
- Hydraulische Höhenverstellung des gesamten Gestänges
- Düsenstäbe mit Anfahrsicherung per Elastikband
- Einzeldüsen mit Tropfstopp und Bajonett-Düsenkappe für eine schnelle werkzeuglose Düsenwartung und automatische Ausrichtung
- IDK-Düseneinsätze nach Wahl

Allg. Serienausstattung (S. 38 - 39)

Optionale Steuerungen (S. 40 - 41)

Optionale Zusatzausstattung (S. 42)

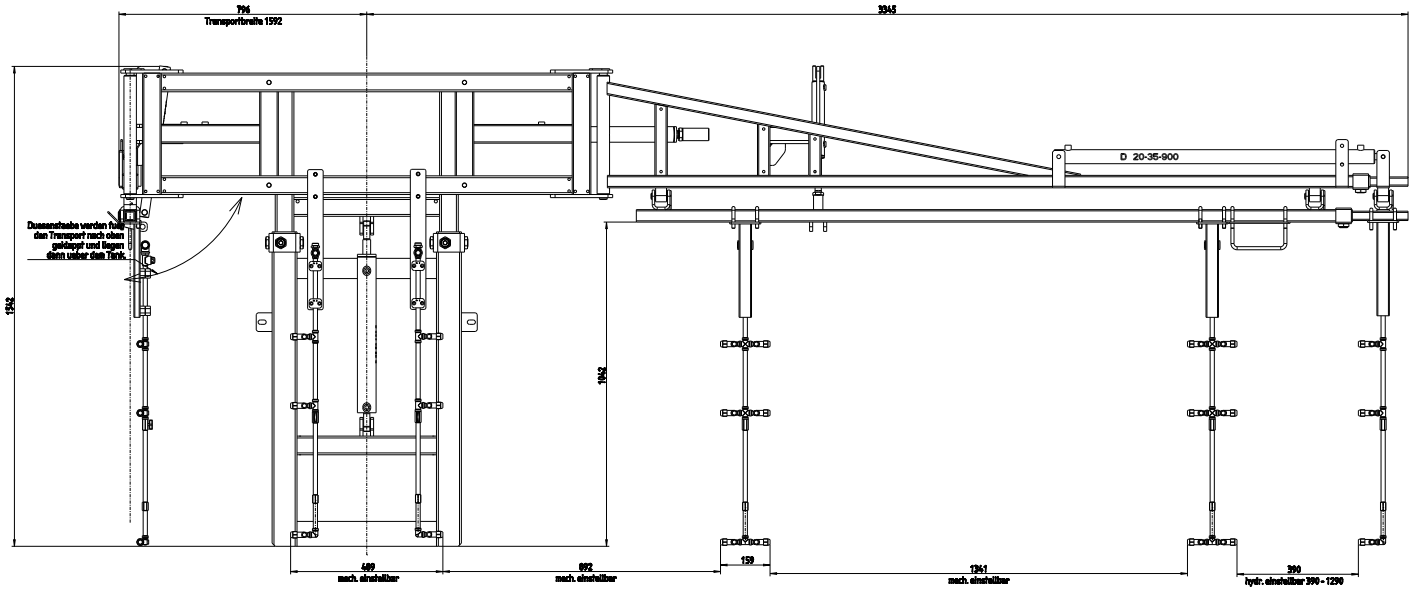

Highlights

Serienmäßige Steuerung des Gestänges elektrohydraulisch per Joystick



Straßenbeleuchtung für eine sichere Fahrt



Allgemeine Serienausstattung

MEHRZEILEN-SPRÜHGERÄTE

Immer an Bord!

Alle Wanner-Sprühgeräte verfügen über eine robuste, hochwertige und umfangreiche Serienausstattung.

Gebläse, Tank und Steuerung werden auf einer soliden Rahmenkonstruktion montiert und mit den Wanner-Serienkomponenten ausgestattet, die optional erweitert werden können.

Kolbenmembranpumpe



Saugfilter mit „Spritzen-Spülen“



Druckfilter



Rührdüse



Tankreinigung



Rührwerk

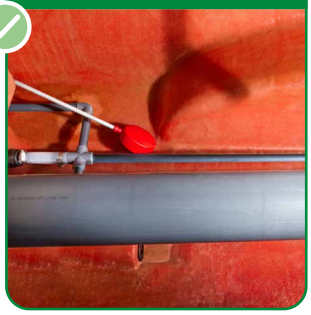

Rührwerk (abschaltbar)

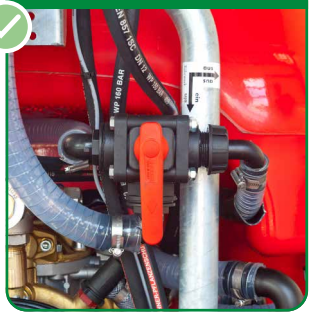

2 Tanköffnungen mit Tanksieb



Kurzdrehdeichsel



Spülbehälter



Gelenkwelle



Gelenkwellenhalter

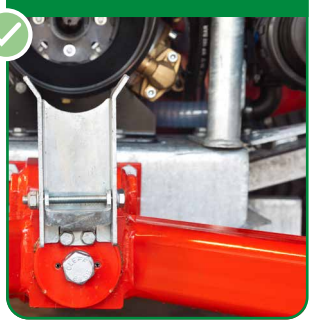

MADE IN GERMANY

wanner

Die Detailbilder sind Beispielbilder. Je nach Ausführung und Gerätetyp können verschiedene Modelle verbaut werden.

- Kolbenmembranpumpe, ab 1.500 Liter Vierkolben-Membranpumpe 150 l/min 50 bar
- Saugfilter mit Sperrventil für die Reinigung bei vollem Tank
- Druckfilter aus Messing
- Hochdruck-Venturi-Rührdüse
- 360°-Tankreinigungsdüse. Bei P-Baureihe ab 1.000 Liter drei 360°-Düsen
- Niederdruck-Strömungsrührwerk mit Abschaltung zur Sprühgeräte-Spülung ohne Verdünnung im Tank
- Bypassventil zur Schnellentlüftung
- Integrierter Handwaschbehälter
- Unterlenkeranhängung mit Drehpunktverlagerung für spurgetreuen Nachlauf
- Spülbehälter in der Front für bestes Fahrverhalten und Stützlast bei Bergauffahrt
- LED-Beleuchtung nach StVZO
- Serienbereifung mit verstellbarer Spurweite (ausgenommen DS-Baureihe)
- Weitwinkelgelenkwelle (ausgenommen DS-Baureihe)

Abb. Beispiel Tank
Baureihe P - 1.500 Liter



Einspülschleuse



Serienmäßig bei der P-Baureihe ab 1.000 l

- Integrierte Einspülschleuse mit Absaugung und Kanisterspüler zum angenehmen Vormischen von PSM aller Art
- Frischwassertank vorne im Tank integriert, für bestes Fahrverhalten und Stützlast bei Bergauffahrt
- Vierkolben-Membranpumpe

Steuerungen

MEHRZEILEN-SPRÜHGERÄTE

Optional wählbar!

SC100 Fernbedienung (Standardausstattung mit 2 Teilbreiten)



Unsere solide elektrische Fernbedienung SC100 erfreut sich durch ihre einfache und intuitive Bedienung einer hohen Beliebtheit und ist Bestandteil unserer Standard-Serienausstattung.

Die Teilbreiten können einzeln oder auch als ganze Seite bzw. komplett an- und ausgeschalten werden. Der Druck wird bequem vom Fahrersitz elektrisch verstellt und kann entweder per Manometer oder digitaler Druckanzeige angezeigt werden.

VISIO



Durch zusätzliche Anzeigegeräte in der Fahrerkabine oder direkt am Gerät können, beispielsweise in Verbindung mit einer SC100-Steuerung, wichtige Parameter digital angezeigt werden.

Diese Betriebsmodi stehen Ihnen zur Auswahl:

- Füllstand und Druck
- Füllstand und Durchfluss
- Drehzahlanzeige
- Doppelte Tankfüllstandskontrolle

ISOBUS - inkl. Gestängefunktionen (Hydraulik)

Kommen Sie in die Welt der ISOBUS-Geräte und profitieren Sie von vielen Vorteilen der zertifizierten und standardisierten Kommunikation zwischen Gerät und Traktor. Wir bieten Ihnen eine individuell für jede Maschine konfigurierte Steuerung für den absoluten Profi-Einsatz.

Terminals



Smart 570
Zur optimalen Darstellung des angeschlossenen Anbaugerätes bietet das SMART570™ ein kapazitives 5,7-Zoll-Display. Die Terminalbedienung erfolgt per Touchscreen, Folientastatur und rechtshändig bedienbarem Drehgeber. Das Gehäuse ist mit seiner flachen Bauform unkompliziert in der Kabine zu montieren.



GFX 1060
Unser Terminal GFX 1060 ist ein robustes Touch Terminal mit einem 10" großen Display, das alle nötigen ISOBUS-Funktionen und viele Upgrademöglichkeiten bietet. Mit der modernen W-LAN- und Bluetooth-Ausstattung erlaubt das Terminal beispielsweise die Fernwartung per TeamViewer oder den bequemen drahtlosen Datenaustausch. Applikationskarten und die Möglichkeit über SectionControl, die Teilbreiten automatisch zu schalten, vereinfachen die tägliche Arbeit und sorgen für eine höhere Zuverlässigkeit der Behandlung.

Joystick



Durch unseren Joystick können ISOBUS-Geräte auch in rauem Gelände zielsicher und präzise bedient werden. Die 8 Knöpfe können 3-fach belegt werden, um alle wichtigen Gerätefunktionen abdecken zu können.

ISOBUS-Nachrüstung



Für Traktoren ohne ISOBUS-Ausstattung bieten wir einen Kabelsatz zur einfachen Aufrüstung an.

Alle optionalen Steuerungen können auch nachgerüstet werden!

Moderne Sprayer-Steuerungen gewinnen immer mehr an Bedeutung. Konnektivität und Automatisierung stehen im Vordergrund, um eine immer höhere Qualität der Behandlung, bei gleichzeitig besserem Komfort und höherer Mitteleinsparung zu erreichen.

Von der mechanischen, über eine einfache elektrische, bis hin zur fortschrittlichen ISOBUS- oder Tablet-Steuerung – wir haben für alle Anforderungen die richtige Steuerung im Programm!

CLEVERSPRAY TABLET-STEUERUNG

Vollautomatisches Regel- und Sprühsystem für innovativen Pflanzenschutz

Der Name CLEVERSPRAY PRO kommt nicht von ungefähr: „Einfach schlauer sprühen" spart Zeit, Aufwand und nützt der Umwelt. Die durchdachte farmunited-Software, hochwertige Steuerungs- und Sensorkomponenten und die einfach zu bedienende APP heben Pflanzenschutz auf ein neues Niveau. Mit dem farmunited CLOUDABO wird die Behandlung im Vorfeld definiert. Jedes Teammitglied kann effektiv, automatisiert und reproduzierbar arbeiten. Du hast die Abläufe in Echtzeit überall „auf dem Schirm" und kannst jederzeit nachjustieren.

Produktmerkmale:

- Bedienung:
  Android Smartphone/Tablet
- SSC Smart Section Control:
  Automatische Teilbreitenschaltung beim Ein- und Ausfahren mit Vorgewendeerkennung, Warnsystem bei Einfahrt in eine falsche Gasse
- Smart Power Control:
  Längere Lebensdauer der Magnetventile
- Düsenüberwachung:
  Automatische Erkennung defekter/verstopfter Düsen
- Geofencing:
  Automatische, integrierte, geodatenbasierte Dokumentation
- Service aus einer Hand:
  Komponenten, Ersatzteile, Beratung

Vorteile:

- Vollautomatische, hochpräzise Regelung der Ausbringmenge
- Drahtlose Kommunikation überall und jederzeit
- Auf allen Sonderkultur-Sprühgeräten nachrüstbar (Plug & Work)
- Kostenfreier Zugang zur farmunited CLOUD (Basic) (Datenaustausch, Verwaltung, digitales Sprühtagebuch)



Systemkomponenten:

- Steuergerät
- Kabelsatz
- Durchflusssensor
- Drucksensor
- 2 Geschwindigkeitssensoren
- 2 Distanzsensoren (SSC)
- Keypad (Notbetrieb)
- SSC-Kit Teilbreitenschaltung
- farmunited CLOUDABO (Basic)
- Kostenlose Software-Updates

Erfahren Sie mehr:

Alle optionalen Steuerungen können auch nachgerüstet werden!

Zusatzausstattung

MEHRZEILEN-SPRÜHGERÄTE

Optional wählbar!



BEREIFUNG

- Verschiedene Bereifungsvarianten wählbar
- Größe (Breite, Durchmesser)
- Profiltyp
- Tandem oder Einzelrad

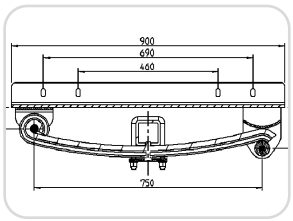

PARABELFEDERUNG

- Verbessertes und ruhigeres Fahrverhalten



VERSCHIEDENE ANHÄNGUNGEN

- Ackerschienenanhängung
- Kombideichsel (für Spritz-Mulch-Kombination)
- Zugmaulanhängung-Deichselschlepper- bzw. geräteseitig sperrbar (für StVZO Italien)
- K80 Kugelkopfanhängung



VERSCHIEDENE BREMSEN

- 40 km/h Zulassung möglich
- Auflaufbremseinrichtung je nach Modell 25 oder 40 km/h
- Druckluftbremsen je nach Modell 25 oder 40 km/h
- Hydraulische Zweikreisbremsen je nach Modell 25 oder 40 km/h



DÜSEN

- Dreifachdüsen mit Tropfstopp



INJEKTORDÜSEN

- Verschiedene Antidriftdüsen der Firma Agrotop und Lechler konfigurierbar



LED-DÜSENBELEUCHTUNG

- Für alle Gebläsetypen
- Farbe blau



PERMANENTE FILTERREINIGUNG

- Filterspülung des Saugfilters



NIRO-EINSPÜLUNG

- Zum Einspülen von schwer löslichen Mitteln im Tanksieb
- Spült mit höherer Wassermenge Pulver und Granulat effektiver und schneller ein

Haben Sie weitere Wünsche? Sprechen Sie Ihren Fachhändler an! Wir machen es möglich!

wanner

Alle gerätespezifischen Zusatzausstattungen finden Sie in der Preisliste bei Ihrem Fachhändler.



Pflanzenschutztechnik
Kommunaltechnik
Maschinenbau

wanner

MASCHINENBAU

FAHRZEUGBAU

Stahlbau



Zerspanung



Pflanzenschutztechnik



Lackierung



Montage



Kommunaltechnik



Ihr Fachhändler:

Hans Wanner GmbH

Maschinen- und Fahrzeugbau

Simoniusstrasse 20
D-88239 Wangen im Allgäu

Telefon: +49 (0) 75 22 / 93 10-0
Fax: +49 (0) 75 22 / 2 21 79
info@wanner-maschinenbau.de

www.wanner-maschinenbau.de

Mehrzeilen-Sprühgeräte_09112026_v12

© Copyright Hans Wanner GmbH